LEGATO MEUBLE SOUS PLAN RECTANGULAIRE

INFORMATION SUR LE PRODUIT

Titre de l'article	Villeroy & Boch Legato Meuble sous plan, avec éclairage, 2 tiroirs sur rails, 1600 x 380 x 500 mm, Glossy White / Glossy White
Code article	B767L0DH
Montage / Type de montage	montage mural
Type d'ouverture	2 tiroirs sur rails
Équipement	2 séparations hautes en verre , 4 séparations basses en verre 2 boîte de rangement L 2 tiroirs sur rails avec tapis antidérapant
Contenu de la livraison	1 meuble sous plan , 1 kit de fixation
Position de l'évier	pour 2 lavabos
Profondeur en mm	500
Largeur en mm	1600
Hauteur en mm	380
Collection	Legato
Convient pour	sélection de vasques à poser
Fonction	• avec fermeture amortie SoftClosing • avec éclairage
Matériau de la façade	MDF
Finition de la façade	Film acrylique
Matériau du corps	MDF
Finition du corps	Film acrylique
Matériau de la plaque de recouvrement	Panneau de particules
Forme	Rectangulaire
Désignation de la couleur	Glossy White
Désignation de la couleur de la plaque de recouvrement	Glossy White
Avec éclairage	Oui
Compatible domotique	Non

CROQUIS TECHNIQUES

B767L0DH

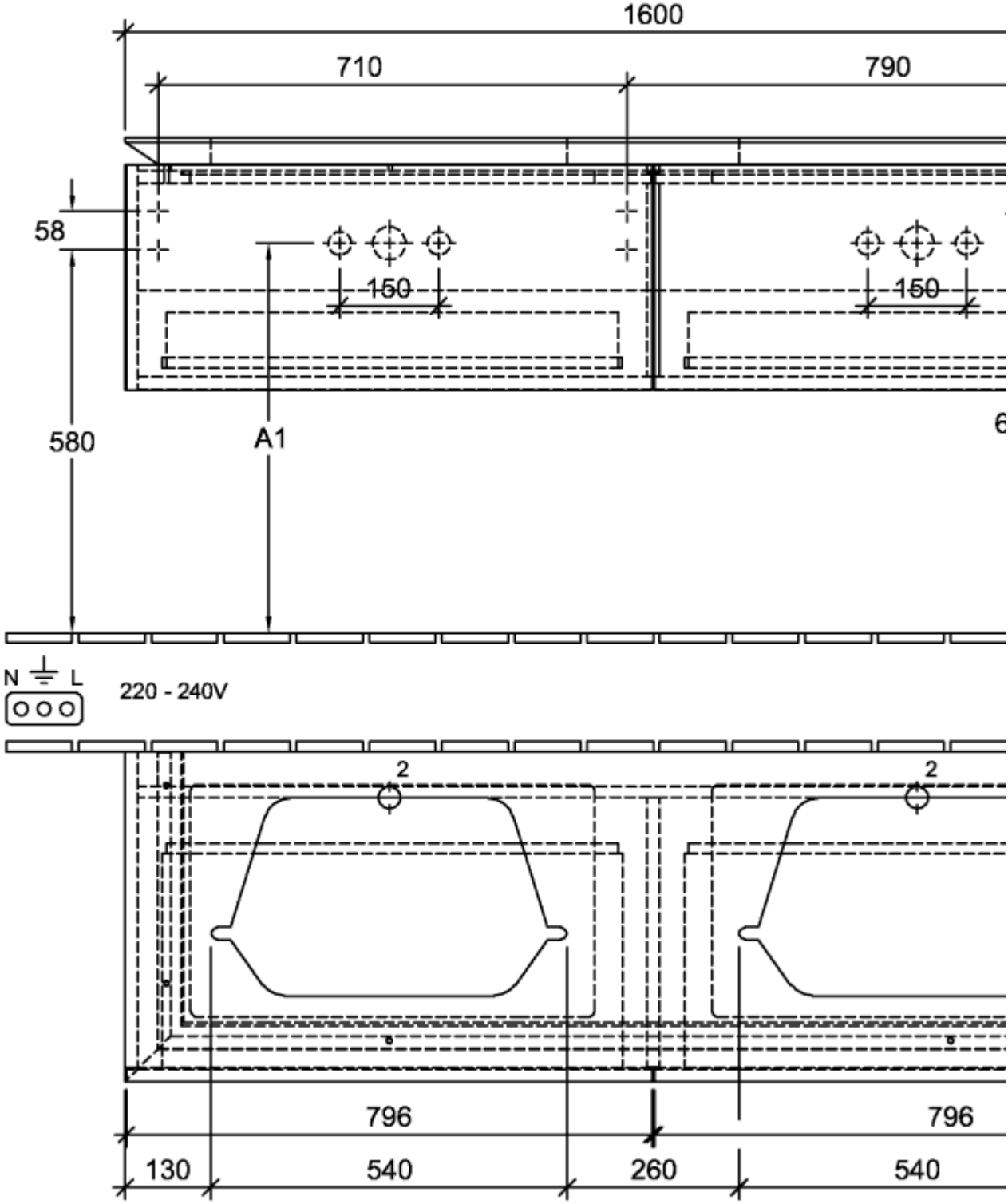

B767L0DH

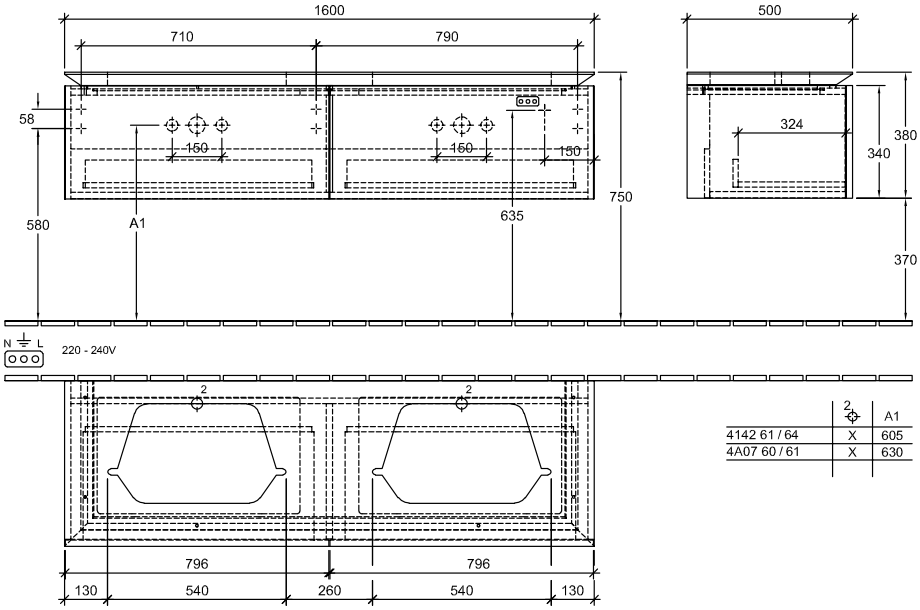

	2	A1
4142 61 / 64	X	605
4A07 60 / 61	X	630