LOOP & FRIENDS BAIGNOIRE RECTANGULAIRE RECTANGLE

INFORMATION SUR LE PRODUIT

Titre de l'article	Villeroy & Boch Loop & Friends Baignoire rectangulaire SQUARE, 1900 x 900 mm, Blanc
Code article	UBA199LFS2V-01
Montage / Type de montage	Montage
Contenu de la livraison	1 baignoire rectangulaire
Longueur en mm	1900
Largeur en mm	900
Hauteur en mm	465
Profondeur interne	440
Collection	Loop & Friends
Matériel	Acrylique
Désignation de la couleur	Blanc
Avec trop-plein	Oui
Nombre de personnes	2
Forme	Rectangle
Désignation de la couleur	Blanc
Avec résistance au glissement	Non
Sortie / évacuation	écoulement central
Forme intérieure	rectangle
SilentFlow	Non

CROQUIS TECHNIQUES

UBA199LFS2V-01

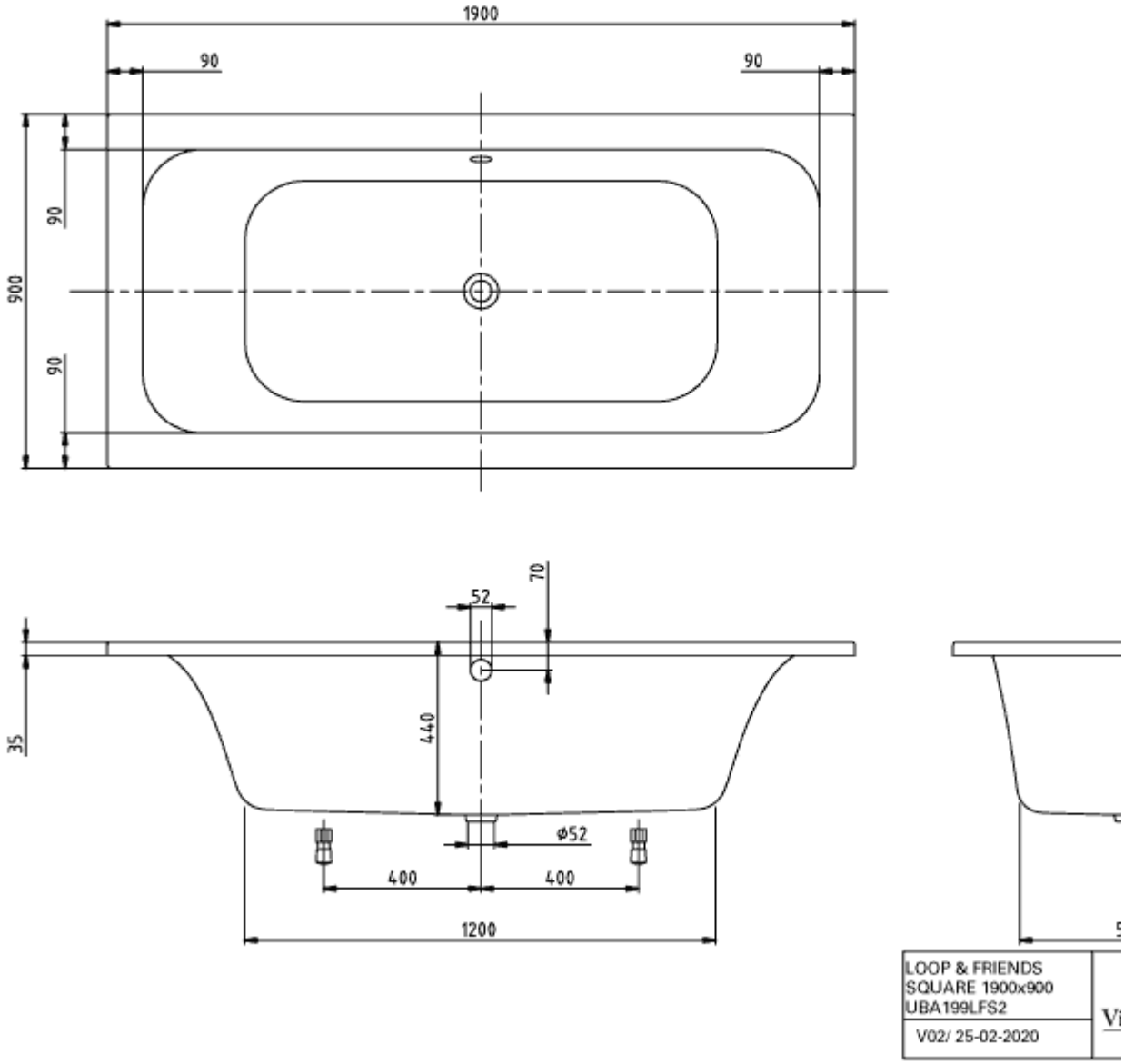
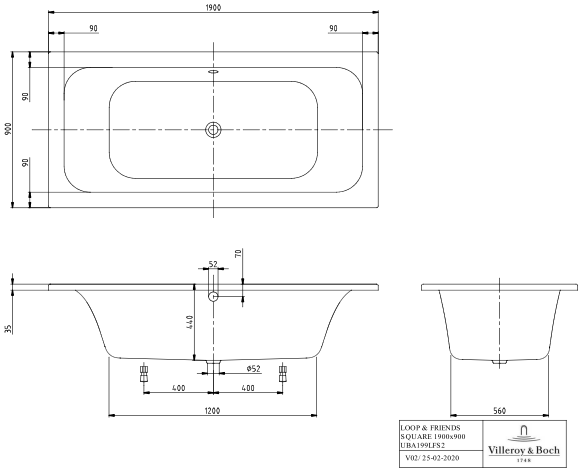
UBA199LFS2V-01