FINION BAIGNOIRE EN ÎLOT EN ÎLOT

INFORMATION SUR LE PRODUIT

Titre de l'article	Villeroy & Boch Finion Baignoire en îlot, 1700 x 700 mm, Blanc
Code article	UBQ177FIN7N100V301
Montage / Type de montage	autoportant
Contenu de la livraison	1 baignoire en îlot , 1 bonde clic clac 1 trop-plein
Longueur en mm	1700
Largeur en mm	700
Hauteur en mm	620
Profondeur interne	480
Collection	Finion
Matériel	Quaryl®
Désignation de la couleur	Blanc
Autre matériau	Vidage avec trop-plein: Plastique Cache bonde: Plastique
Autres finitions	Vidage avec trop-plein: brillant, Cache bonde: brillant
Avec trop-plein	Oui
Nombre de personnes	2
Prix de design	iF Design Award 2017
Forme	En îlot
Désignation de la couleur	Blanc
Autres désignations des couleurs	Vidage avec trop-plein: Chrome, Cache bonde: Chrome
Avec résistance au glissement	Non
Sortie / évacuation	écoulement central
Forme intérieure	rectangle
SilentFlow	Non

CROQUIS TECHNIQUES

UBQ177FIN7N100V301

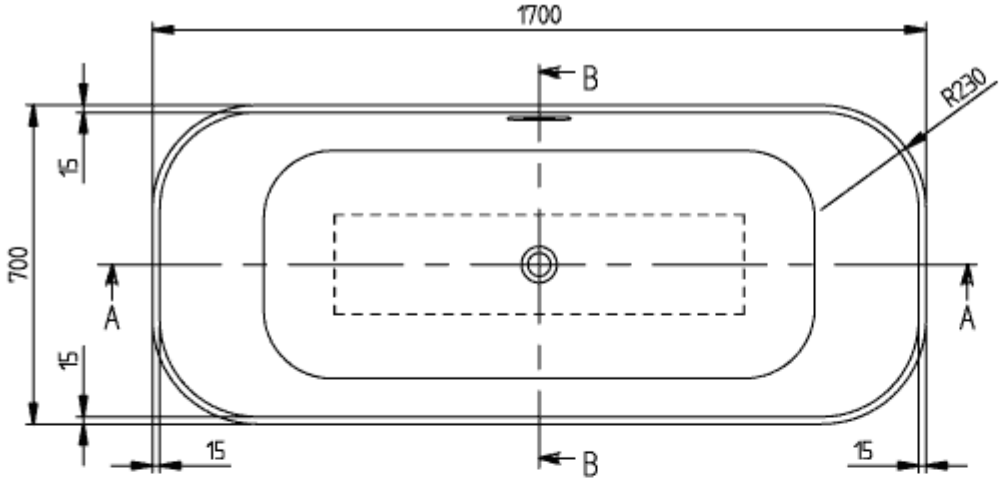

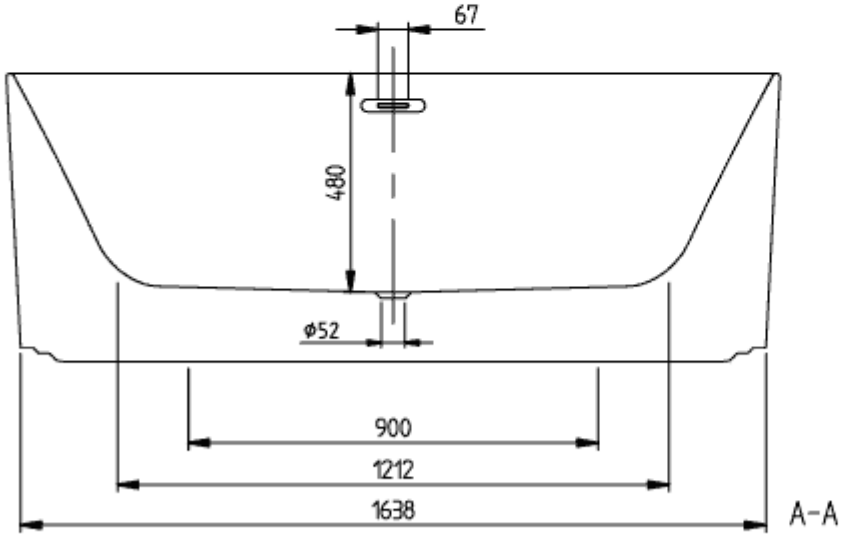

FINION 1700x700
UBQ177FIN7

V02/ 25-02-2020
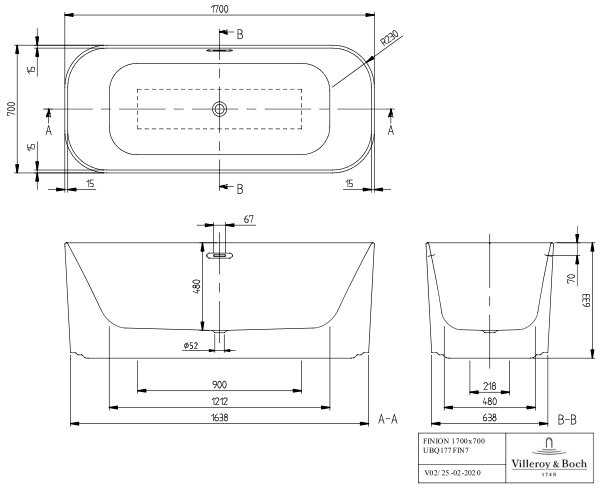
UBQ177FIN7N100V301