SQUARO EDGE 12 BAIGNOIRE EN ÎLOT EN ÎLOT

INFORMATION SUR LE PRODUIT

Titre de l'article	Villeroy & Boch Squaro Edge 12 Baignoire en îlot Excellence, 1800 x 800 mm, Stone White
Code article	UBQ180SQE9T2V-RW
Montage / Type de montage	autoportant
Contenu de la livraison	1 baignoire en îlot , 1 vidage et trop-plein rallongés (chromés et blancs)
Longueur en mm	1800
Largeur en mm	800
Hauteur en mm	660
Profondeur interne	450
Collection	Squaro Edge 12
Matériel	Quaryl®
Désignation de la couleur	Stone White
Autre matériau	• Vidage avec trop-plein: Plastique • Plastique Cache bonde: Plastique • Plastique
Autres finitions	Vidage avec trop-plein: brillant, brillant, Cache bonde: brillant| brillant
Avec trop-plein	Oui
Nombre de personnes	2
Forme	En îlot
Désignation de la couleur	Stone White
Autres désignations des couleurs	Vidage avec trop-plein: Chromé, Blanc, Cache bonde: Chromé|Blanc
Avec résistance au glissement	Non
Sortie / évacuation	écoulement central
Forme intérieure	rectangle
SilentFlow	Non

CROQUIS TECHNIQUES

UBQ180SQE9T2V-RW

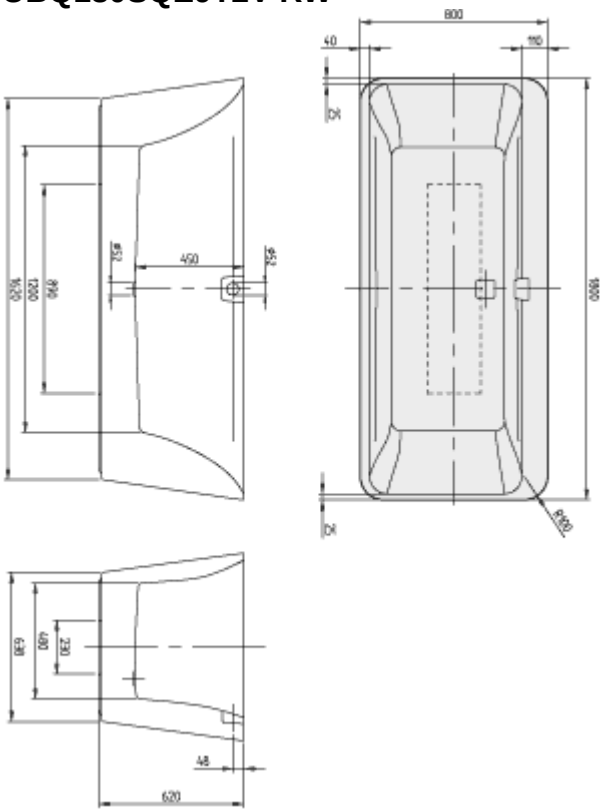
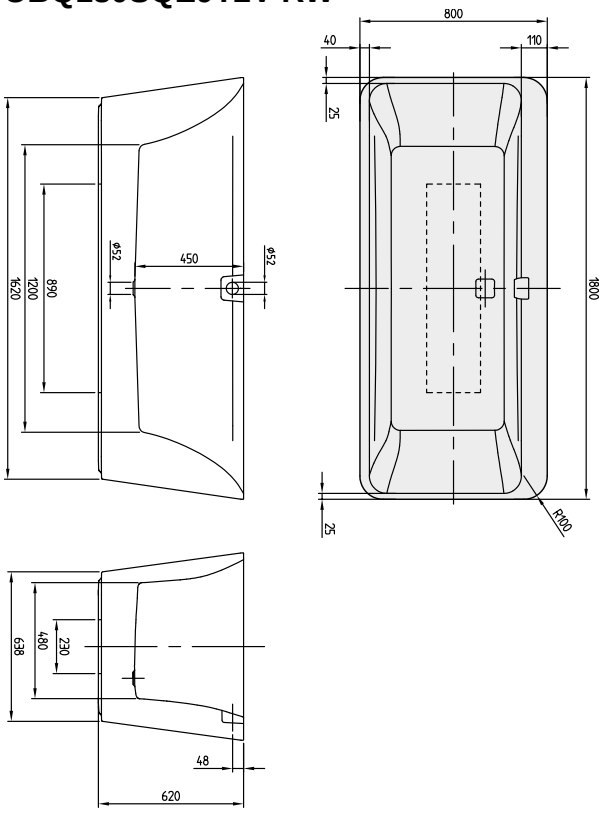
UBQ180SQE9T2V-RW