AVEO BAIGNOIRE OVALE OVALE

INFORMATION SUR LE PRODUIT

Titre de l'article	Villeroy & Boch Aveo Baignoire ovale, 1900 x 950 mm, Stone White
Code article	UBQ194AVE7V-RW
Montage / Type de montage	Montage
Contenu de la livraison	1 baignoire ovale , 2 piétements pour baignoire (autocollants), réglables de 130 à 180 mm
Longueur en mm	1900
Largeur en mm	950
Hauteur en mm	655
Profondeur interne	443
Collection	Aveo
Matériel	Quaryl®
Désignation de la couleur	Stone White
Avec trop-plein	Oui
Nombre de personnes	1
Forme	Ovale
Désignation de la couleur	Stone White
Avec résistance au glissement	Non
Sortie / évacuation	Évacuation dans le piétement
Forme intérieure	ovale
SilentFlow	Non

CROQUIS TECHNIQUES

UBQ194AVE7V-RW

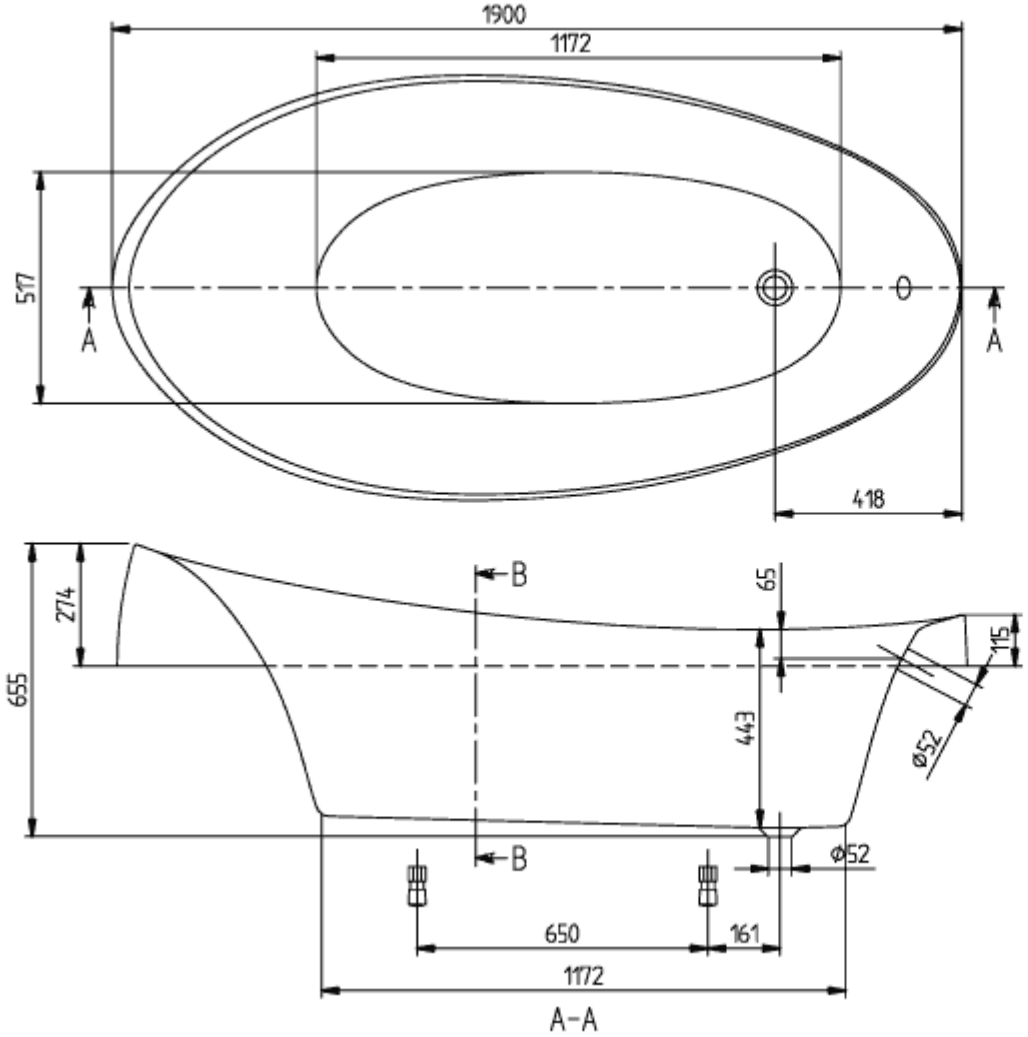
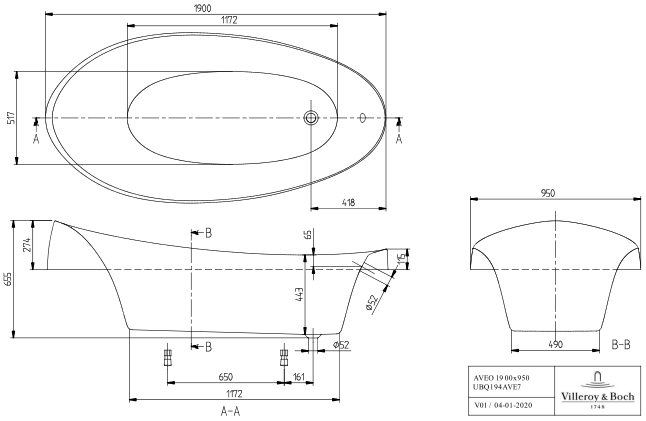
UBQ194AVE7V-RW