SUBWAY RECEVEUR DE DOUCHE CARRÉ CARRÉ

INFORMATION SUR LE PRODUIT

Titre de l'article	Villeroy & Boch Subway Receveur de douche carré, 900 x 900 x 35 mm, Blanc
Code article	UDA0935SUB1V-01
Montage / Type de montage	à poser , montage en angle| encastrement à fleur du sol|pose sur un support
Instructions de montage	La hauteur d'installation peut être réduite de 30 mm en utilisant la bonde de vidage Viega code article 634 100. Attention : cette bonde de vidage n'est pas conforme à la norme EN 274.
Contenu de la livraison	1 receveur de douche carré
Longueur en mm	900
Largeur en mm	900
Hauteur en mm	35
Profondeur interne	35
Collection	Subway
Matériel	Acrylique
Désignation de la couleur	Blanc
Forme	Carré
Désignation de la couleur	Blanc
Surface antibactérienne (avec AntiBac)	Non
Nettoyage facile des surfaces (CeramicPlus)	Non
Avec résistance au glissement	Non

CROQUIS TECHNIQUES

UDA0935SUB1V-01

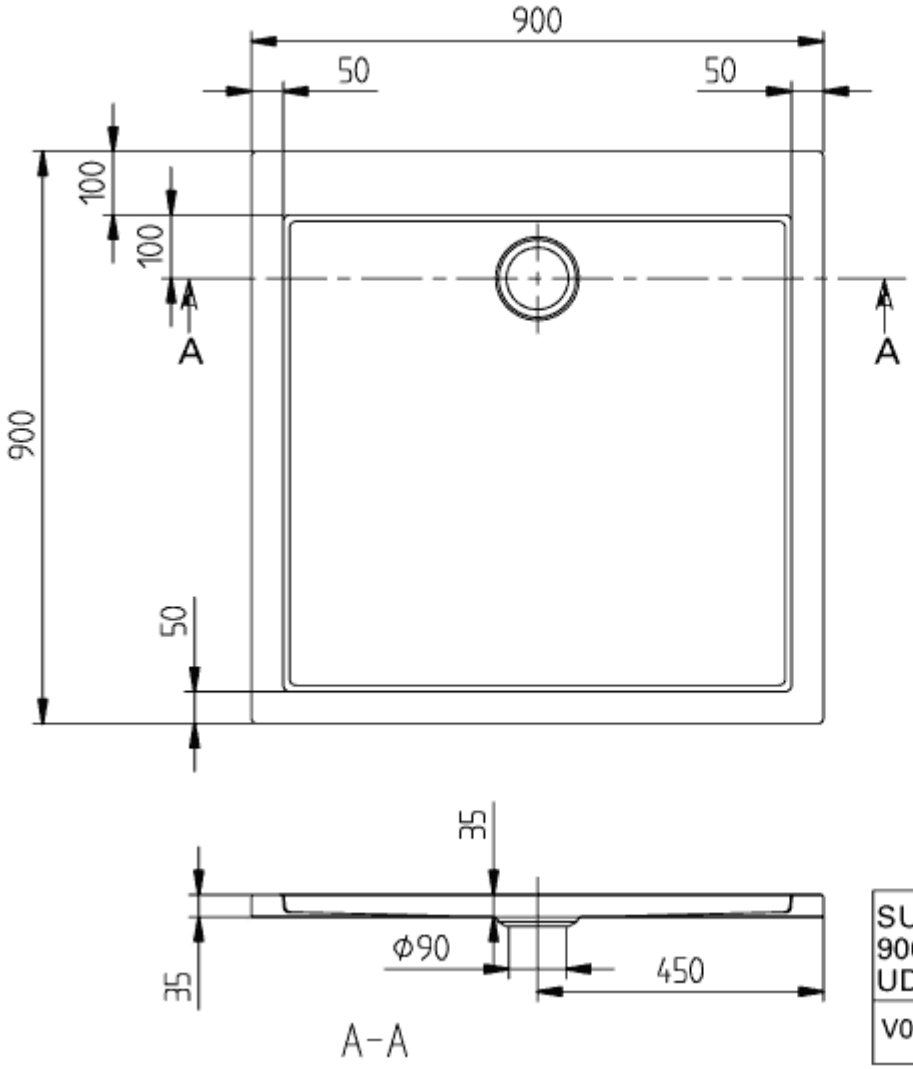

SUBWAY 900x900 UDA0935SUB1	Vi
V02 / 31-03-2021	
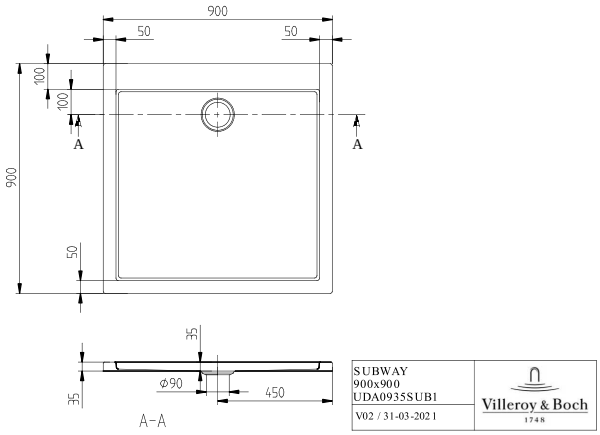
UDA0935SUB1V-01