SQUARO INFINITY RECEVEUR DE DOUCHE RECTANGULAIRE RECTANGLE

INFORMATION SUR LE PRODUIT

Titre de l'article	Villeroy & Boch Squaro Infinity Receveur de douche rectangulaire, 900 x 750 x 40 mm, Nature Grey
Code article	UDQ9075SQI2BV-AL
Montage / Type de montage	à poser , montage à gauche| montage à droite|encastrement à fleur du sol
Instructions de montage	Il est possible de découper soi-même les receveurs de douche en Quaryl en respectant les instructions de montage ; n'hésitez pas à visionner le film vidéo sur notre site pro.villeroy-boch.
Contenu de la livraison	1 receveur de douche rectangulaire , 1 cache bonde de couleur mate assortie avec baguette chromée
Longueur en mm	900
Largeur en mm	750
Hauteur en mm	40
Profondeur interne	15
Collection	Squaro Infinity
Matériel	Quaryl®
Désignation de la couleur	Nature Grey
Autre matériau	Cache bonde: Acrylique
Autres finitions	Cache bonde: mat
Prix de design	iF Design Award 2016
Forme	Rectangle
Désignation de la couleur	Nature Grey
Autres désignations des couleurs	Cache bonde: Nature Grey
Surface antibactérienne (avec AntiBac)	Non
Nettoyage facile des surfaces (CeramicPlus)	Non
Avec résistance au glissement	Non

CROQUIS TECHNIQUES

UDQ9075SQI2BV-AL

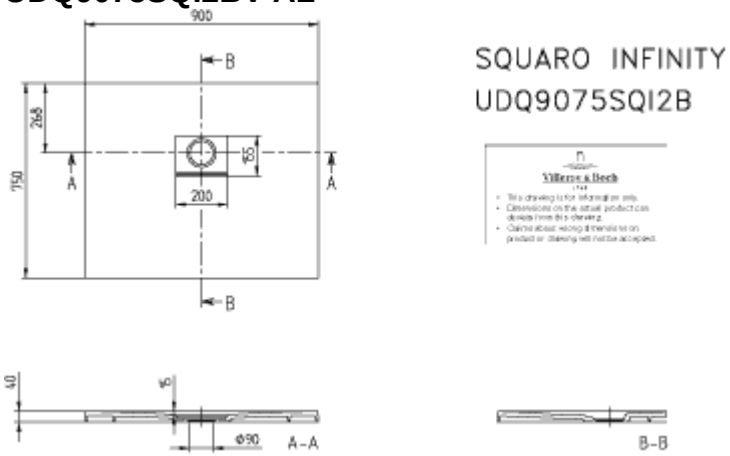

SQUARO INFINITY
UDQ9075SQI2B

Villeroy & Boch
1748

- This drawing is for information only.
- Dimensions on the actual product can deviate from this drawing.
- Claims about wrong dimensions on product or drawing will not be accepted.

UDQ9075SQI2BV-AL

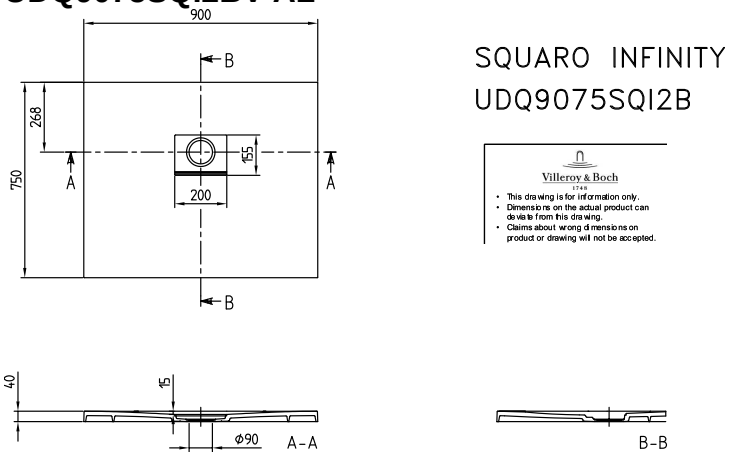

SQUARO INFINITY
UDQ9075SQI2B

Villeroy & Boch
1748

- This drawing is for information only.
- Dimensions on the actual product can deviate from this drawing.
- Claims about wrong dimensions on product or drawing will not be accepted.