FLAVIA 60 ÉVIER À ENCASTRER RECTANGLE

INFORMATION SUR LE PRODUIT

Titre de l'article	Villeroy & Boch Flavia 60 Évier à encastrer, inclus Vidage manuel, en Céramique, 1010 x 510 mm, Almond CeramicPlus
Code article	330401AM
Montage / Type de montage	à encastrer
Instructions de montage	largeur minimale du meuble sous lavabo : 60 cm
Contenu de la livraison	1 évier , 1 vidage manuel
Longueur en mm	510
Largeur en mm	1010
Hauteur en mm	220
Profondeur interne	200
Collection	Flavia 60
Matériel	Céramique
Désignation de la couleur	Almond CeramicPlus
Autre matériau	Grille de bonde: Acier inoxydable Bonde: Acier inoxydable
Position de la cuve principale	Cuve réversible
Fonction du raccord de vidange	vidage manuel
Désignation de la couleur	Almond
Autres désignations des couleurs	Grille de bonde: Chromé, Bonde: Chromé

CROQUIS TECHNIQUES

330401AM

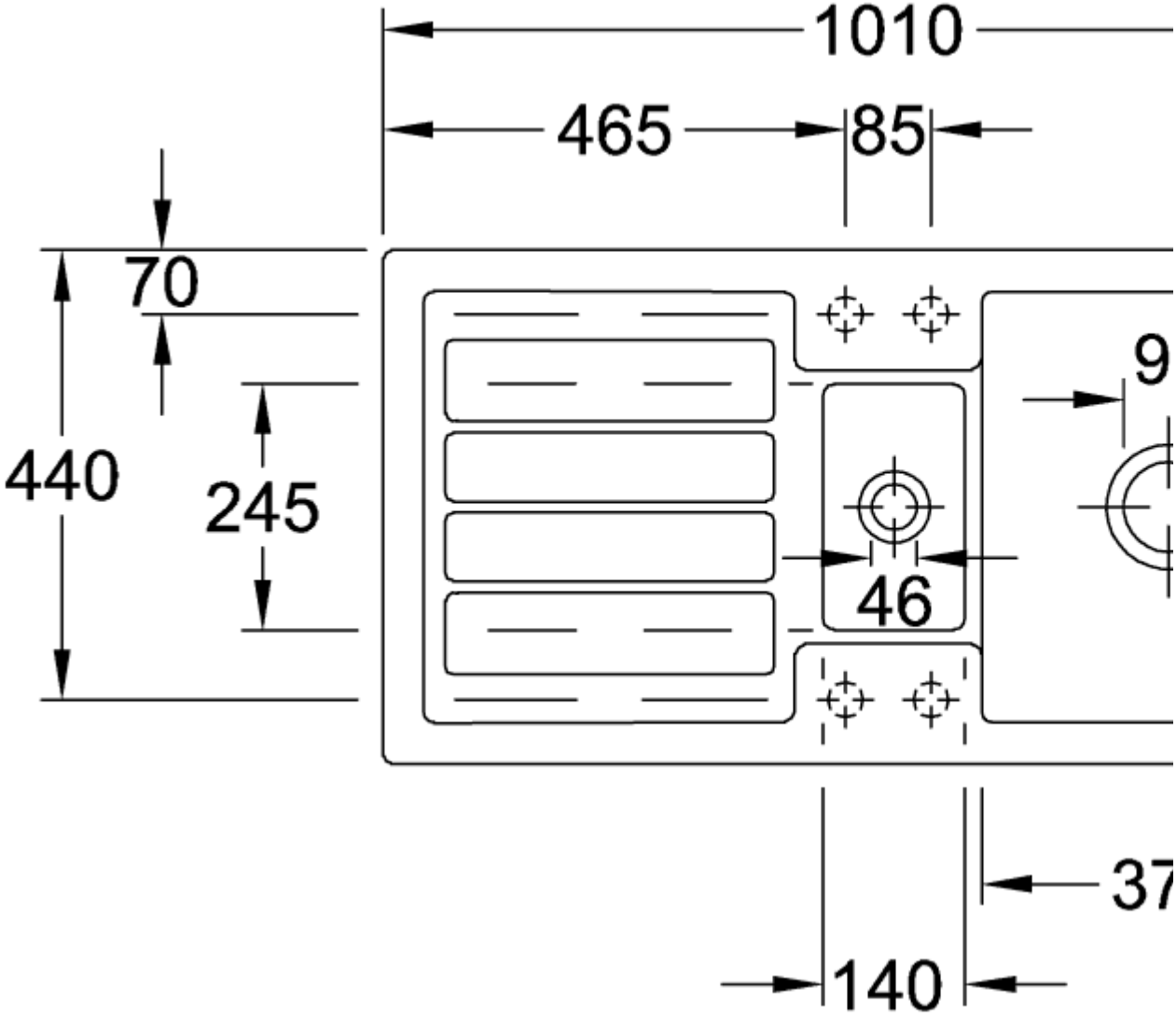
1010
465
85
70
440
245
9
46
37
140

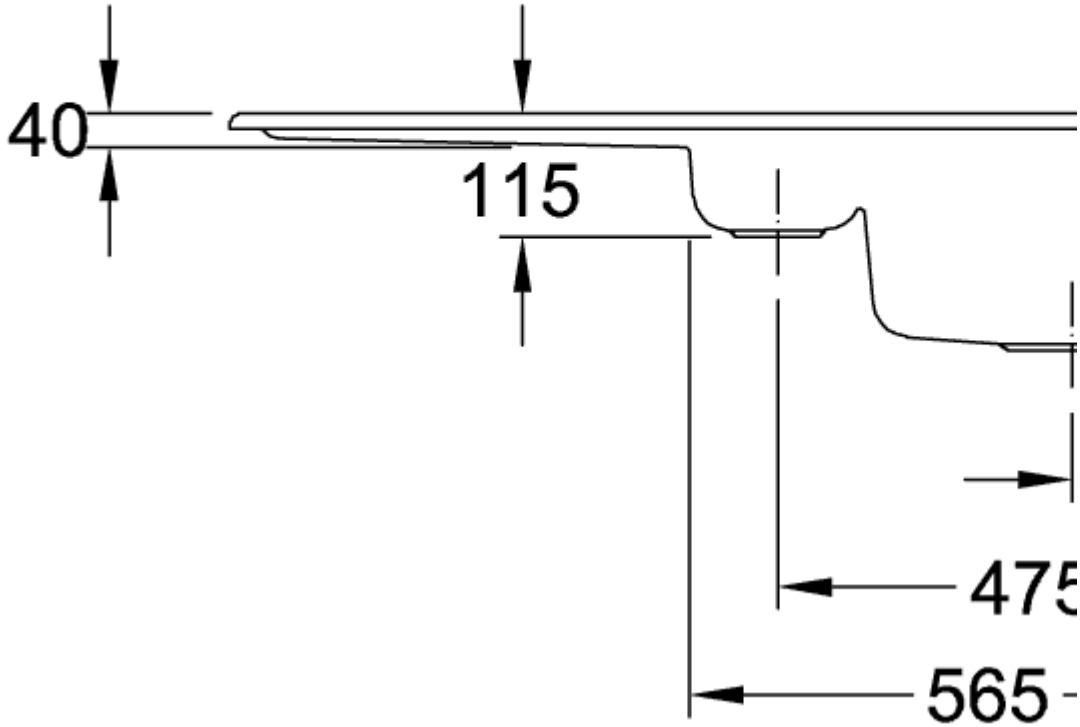
40
115
475
565

330401AM

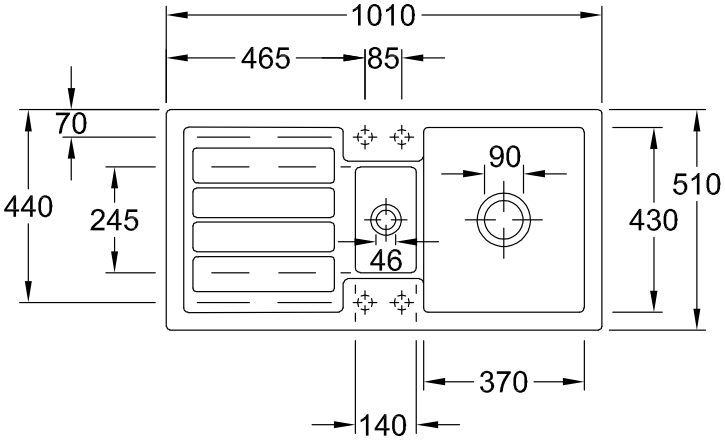
1010
465
85
70
440
245
90
46
510
430
370
140

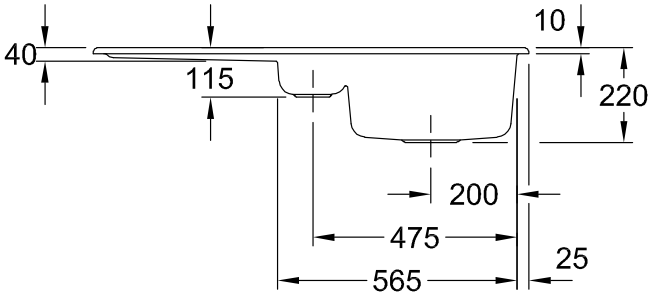
40
115
10
220
200
475
565
25