SOLO D'ANGLE ÉVIER D'ANGLE RECTANGLE

INFORMATION SUR LE PRODUIT

Titre de l'article	Villeroy & Boch Solo d'angle Évier d'angle, inclus Vidage automatique, Vide-sauce, en Céramique, 1075 x 600 mm, Almond CeramicPlus
Code article	670802AM
Montage / Type de montage	à encastrer
Instructions de montage	Installation sur un meuble sous évier d'angle de 90 cm de côté
Contenu de la livraison	1 évier , 1 vidage automatique 1 plaque de recouvrement ronde 1 vide-sauce
Longueur en mm	600
Largeur en mm	1075
Hauteur en mm	205
Profondeur interne	185
Collection	Solo d'angle
Matériel	Céramique
Désignation de la couleur	Almond CeramicPlus
Autre matériau	Grille de bonde: Acier inoxydable Bonde: Acier inoxydable
Position de la cuve principale	Cuve au milieu
Fonction du raccord de vidange	vidage automatique
Désignation de la couleur	Almond
Autres désignations des couleurs	Grille de bonde: Chromé, Bonde: Chromé

CROQUIS TECHNIQUES

670802AM

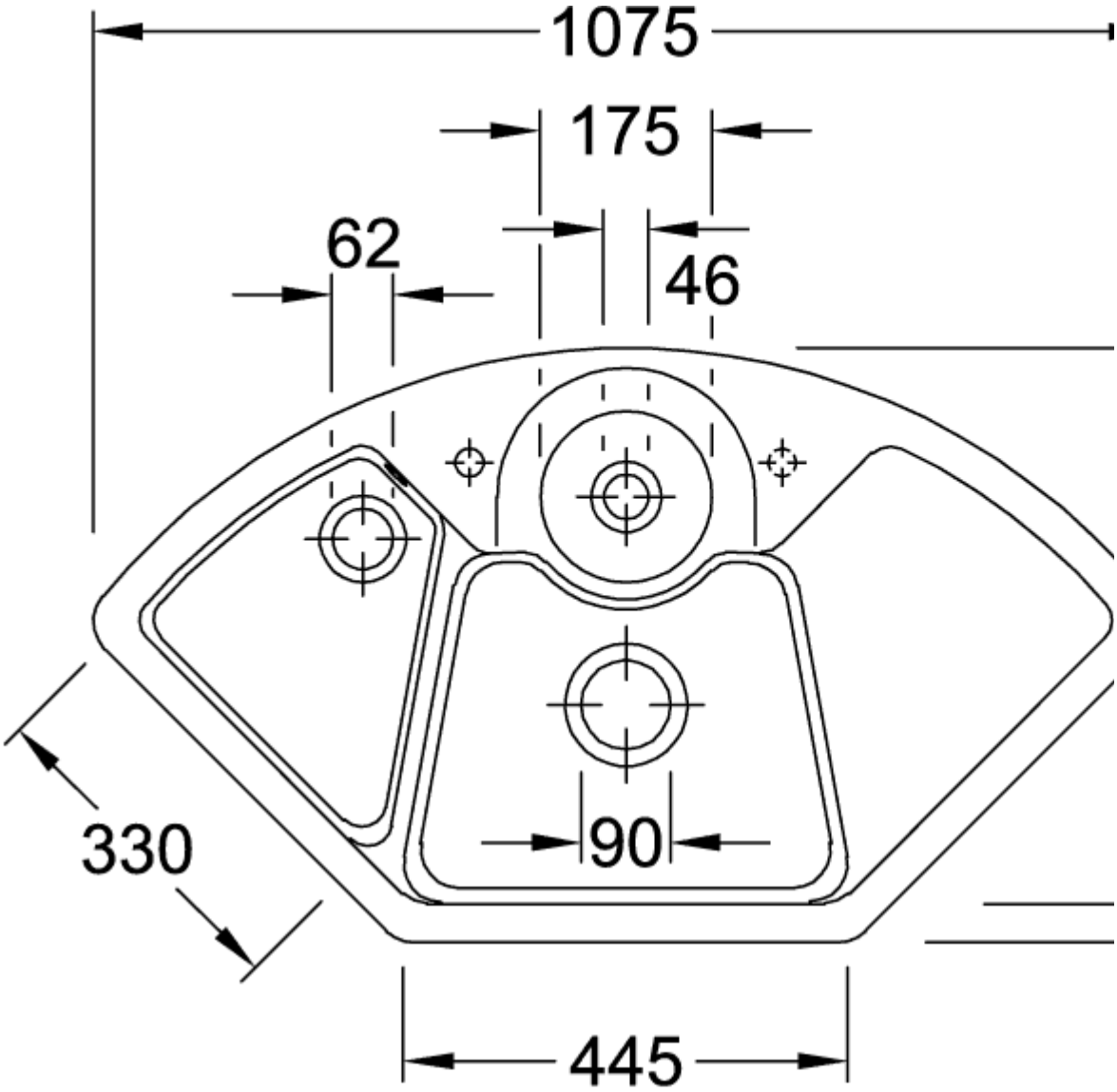
1075
175
62
46
330
90
445

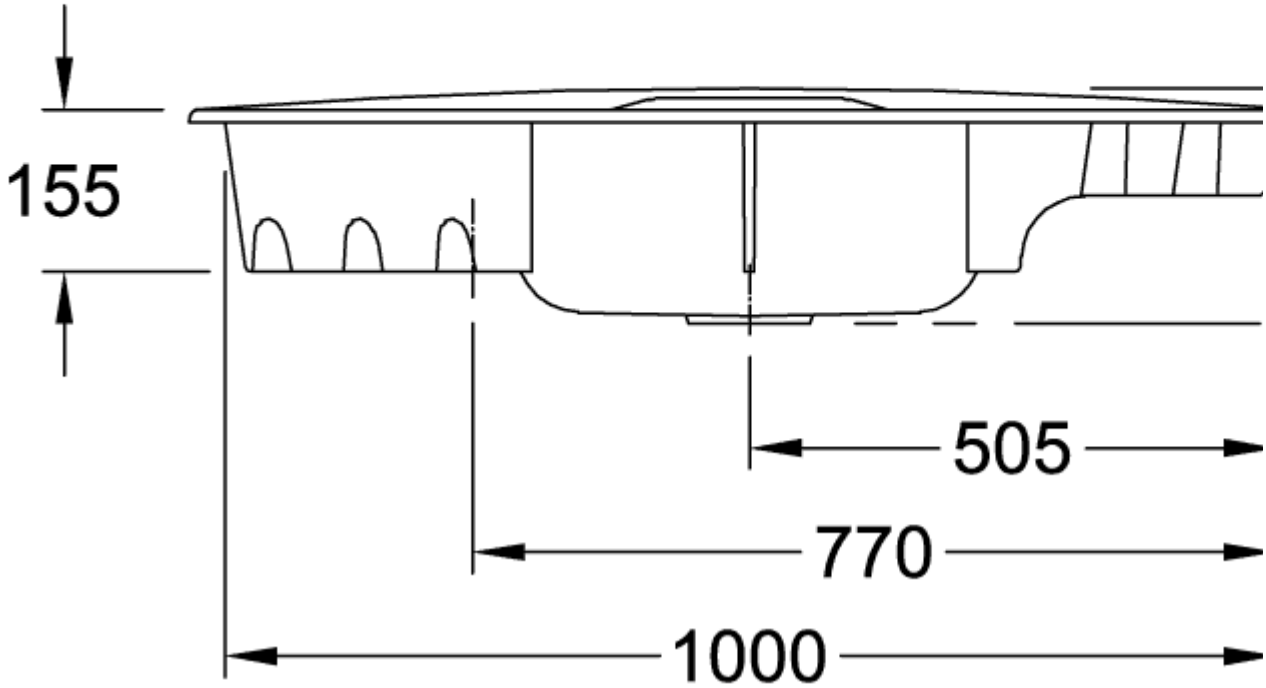
155
505
770
1000
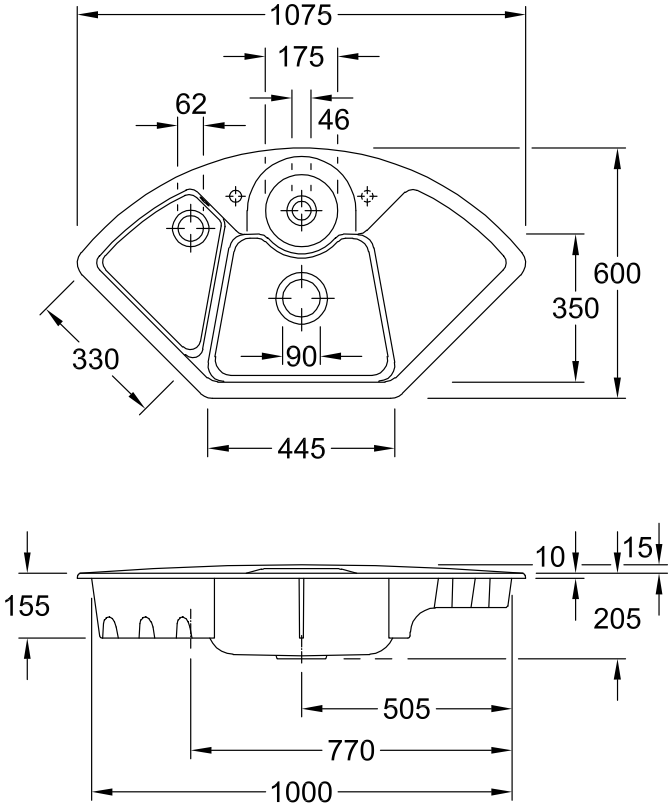
670802AM