O.NOVO VASQUE À ENCASTRER OVALE

INFORMATION SUR LE PRODUIT

Titre de l'article	Villeroy & Boch O.novo Vasque à encastrer, 560 x 405 x 200 mm, Blanc, avec trop-plein, non meulé
Code article	41615601
Montage / Type de montage	Montage
Contenu de la livraison	1 vasque à encastrer , 1 gabarit de découpe
Profondeur en mm	405
Largeur en mm	560
Hauteur en mm	200
Profondeur interne	150
Collection	O.novo
Convient pour	Robinetterie 3 trous
Matériel	Céramique sanitaire
Surface	brillant
Désignation de la couleur	Blanc
Avec trop-plein	Oui
Forme	Ovale
Désignation de la couleur	Blanc
Surface antibactérienne (avec AntiBac)	Non
Nettoyage facile des surfaces (CeramicPlus)	Non
Nombre de trous de robinetterie percés	1
Nombre de trous de robinetterie pré-percés	2
Dessous du lavabo	non meulé
Nombre de pools cuves	1

CROQUIS TECHNIQUES

41615601

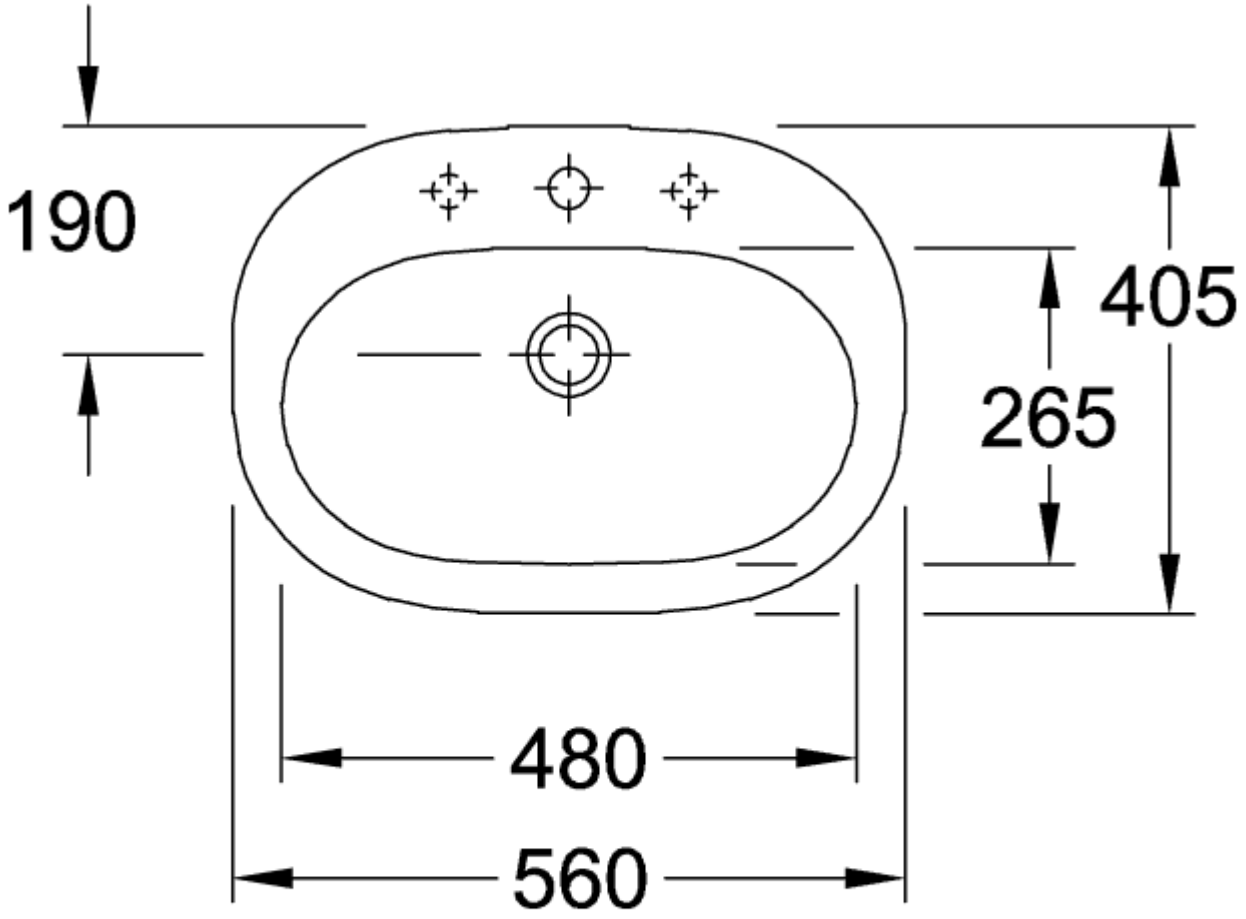
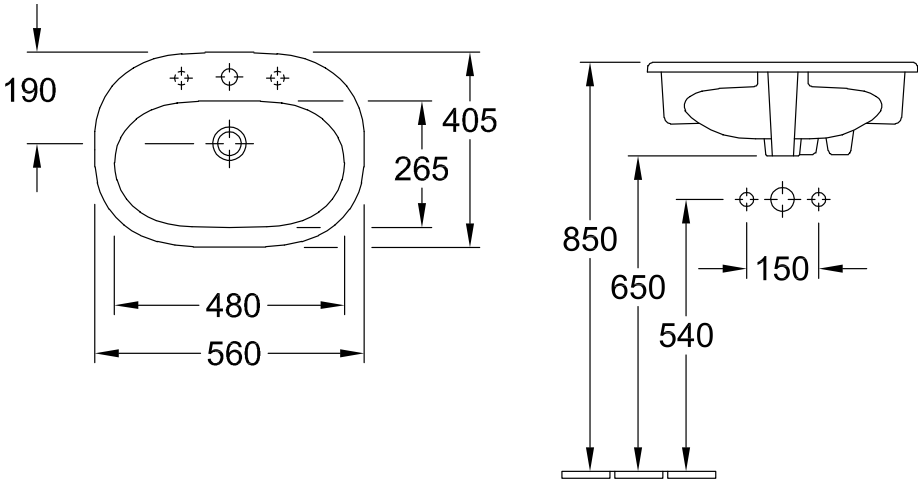
41615601