FINION PLAN DE TOILETTE RECTANGLE

INFORMATION SUR LE PRODUIT

Titre de l'article	Villeroy & Boch Finion Plan de toilette, 1200 x 500 x 160 mm, Blanc CeramicPlus, avec trop-plein invisible, non meulé
Code article	4164CBR1
Montage / Type de montage	à encastrer
Instructions de montage	Soutien du lavabo par un meuble approprié
Contenu de la livraison	1 plan de toilette , 1 trop-plein dissimulé ViFlow avec cache bonde en céramique
Profondeur en mm	500
Largeur en mm	1200
Hauteur en mm	160
Profondeur interne	100
Collection	Finion
Convient pour	Robinetterie 1 trou, meuble Villeroy & Boch assorti
Matériel	TitanCeram
Surface	brillant
Désignation de la couleur	Blanc CeramicPlus
Avec trop-plein	Oui
Prix de design	iF Design Award 2017
Forme	Rectangle
Désignation de la couleur	Blanc
Surface antibactérienne (avec AntiBac)	Non
Nettoyage facile des surfaces (CeramicPlus)	Oui
Nombre de trous de robinetterie percés	1
Dessous du lavabo	non meulé
Nombre de pools cuves	1

CROQUIS TECHNIQUES

4164CBR1

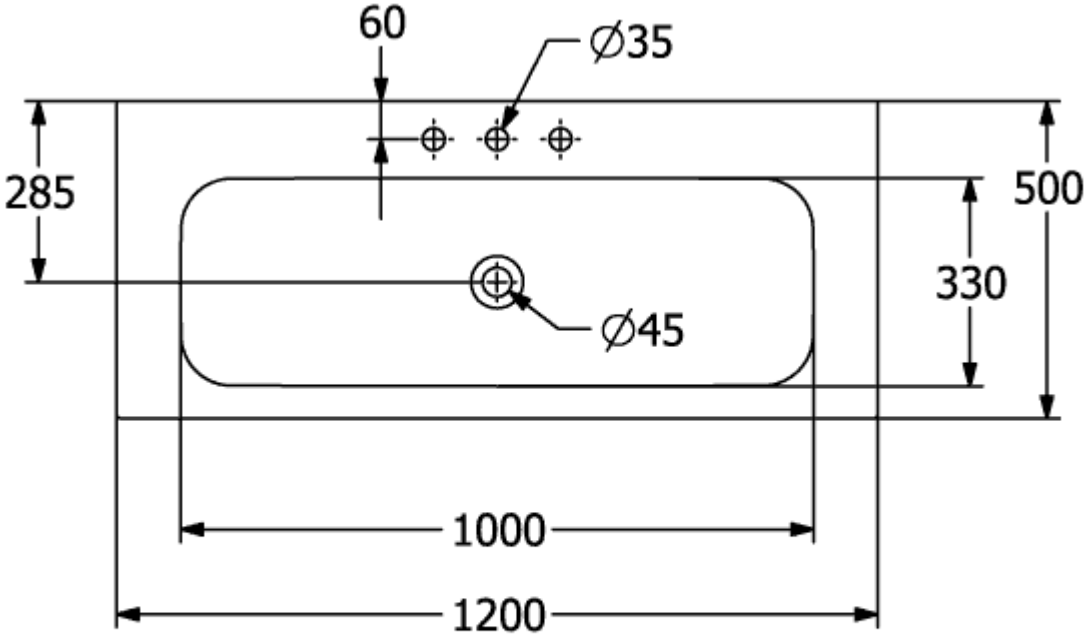
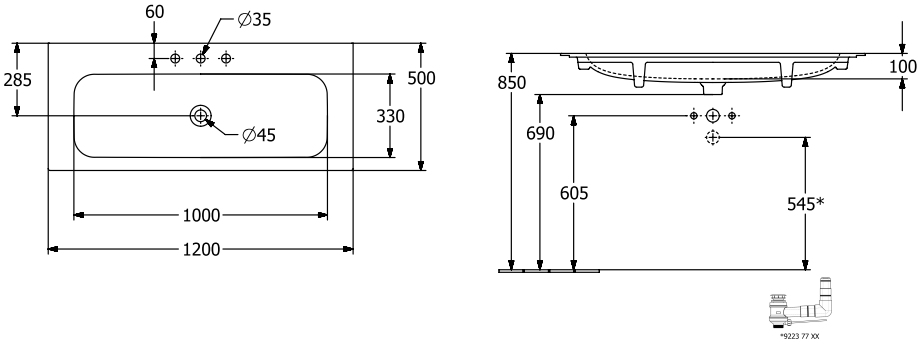
4164CBR1