O.NOVO LAVE-MAINS COMPACT OVALE

INFORMATION SUR LE PRODUIT

Titre de l'article	Villeroy & Boch O.novo Lave-mains Compact, 450 x 350 x 170 mm, Blanc, avec trop-plein
Code article	53604501
Montage / Type de montage	montage mural
Contenu de la livraison	1 lave-mains
Profondeur en mm	350
Largeur en mm	450
Hauteur en mm	170
Profondeur interne	109
Collection	O.novo
Convient pour	Robinetterie 3 trous
Matériel	Céramique sanitaire
Surface	brillant
Désignation de la couleur	Blanc
Avec trop-plein	Oui
Forme	Ovale
Désignation de la couleur	Blanc
Surface antibactérienne (avec AntiBac)	Non
Nettoyage facile des surfaces (CeramicPlus)	Non
Nombre de trous de robinetterie percés	1
Nombre de trous de robinetterie pré-percés	2
Nombre de pools cuves	1

CROQUIS TECHNIQUES

53604501

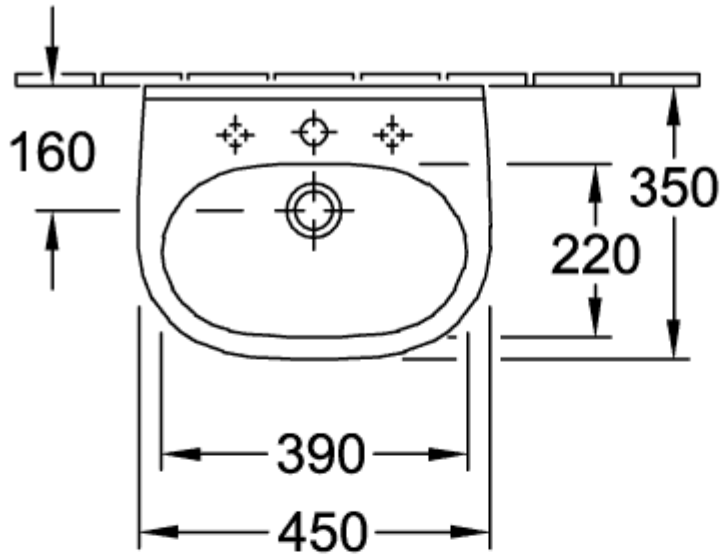

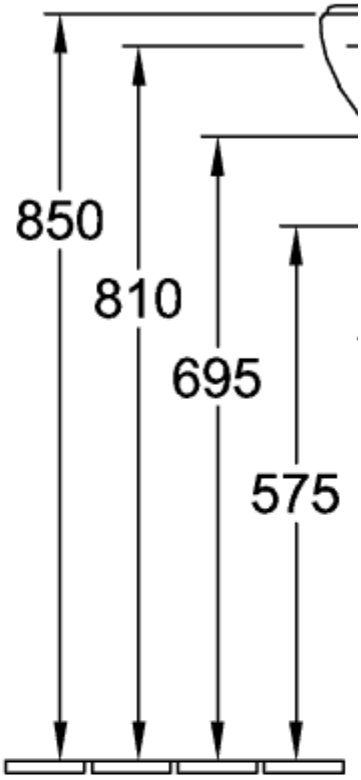

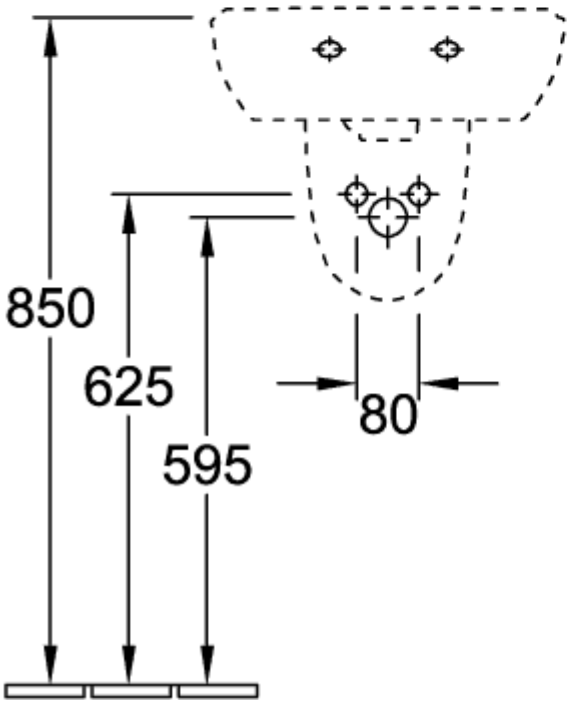

53604501

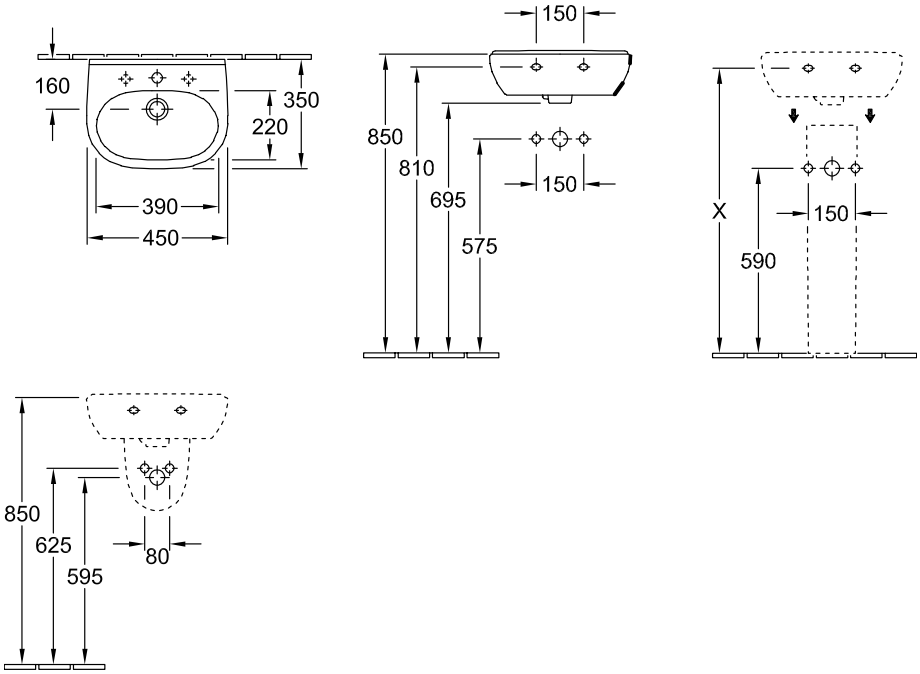
160
350
220
390
450
150
850
810
695
150
575
X
150
590
850
625
595
80

53604501

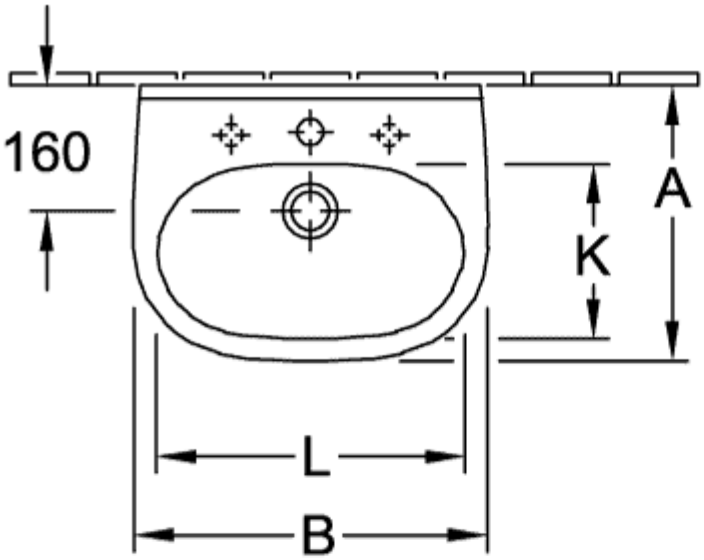

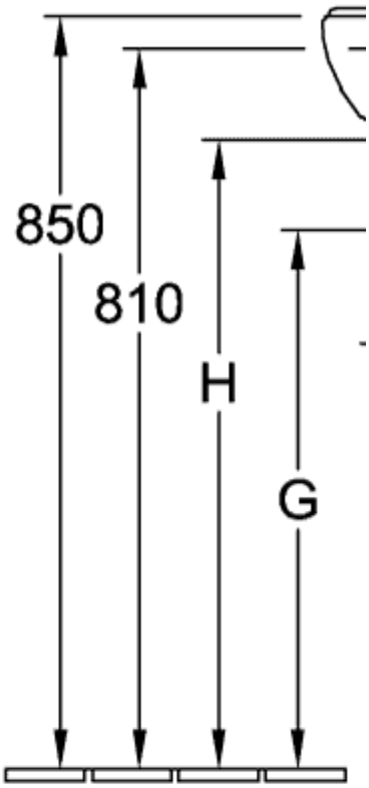

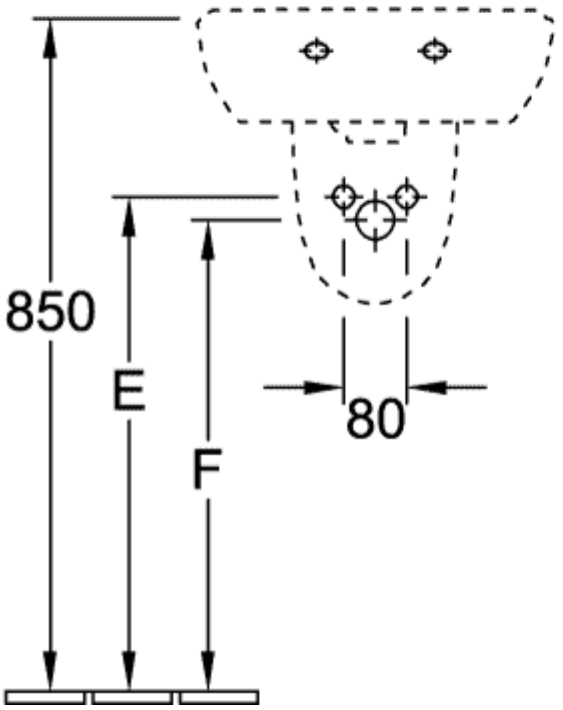

5360 45 / 46 / 47 /
5360 50 / 51 / 52 /

53604501

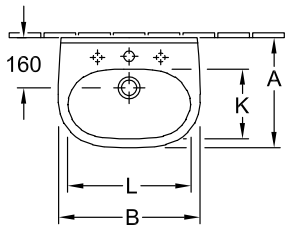

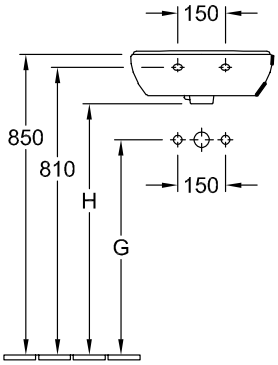

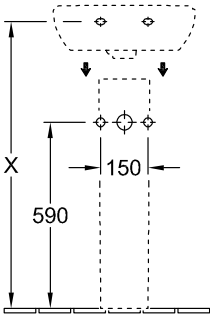

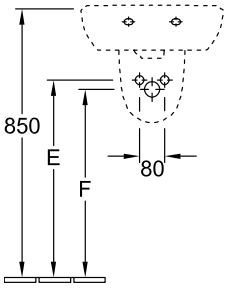

	A	B	L	K	H	G	E	F
5360 45 / 46 / 47 / 48	350	450	390	220	695	575	625	595
5360 50 / 51 / 52 / 53	400	500	430	260	690	570	620	590