# LOOP & FRIENDS VASQUE À ENCASTRER PAR-DESSOUS RECTANGLE

## INFORMATION SUR LE PRODUIT

| | |
|---|---|
| Titre de l'article | Villeroy & Boch Loop & Friends Vasque à encastrer par-dessous, 615 x 380 x 185 mm, Blanc, avec trop-plein |
| Code article | 61632001 |
| Montage / Type de montage | à encastrer par le dessous |
| Instructions de montage | la découpe du plan de toilette doit être effectuée en fonction du lavabo original, encastrement sous plan possible dans des plans de toilette stratifiés ou en pierre naturelle |
| Contenu de la livraison | 1 vasque à encastrer par-dessous , 1 tige à bille rallongée pour mécanisme automatique de vidage 1 kit de fixation |
| Profondeur en mm | 380 |
| Largeur en mm | 615 |
| Hauteur en mm | 185 |
| Profondeur interne | 140 |
| Collection | Loop & Friends |
| Matériel | Céramique sanitaire |
| Surface | brillant |
| Désignation de la couleur | Blanc |
| Avec trop-plein | Oui |
| Forme | Rectangle |
| Désignation de la couleur | Blanc |
| Surface antibactérienne (avec AntiBac) | Non |
| Nettoyage facile des surfaces (CeramicPlus) | Non |
| Nombre de pools cuves | 1 |

## CROQUIS TECHNIQUES

**61632001**

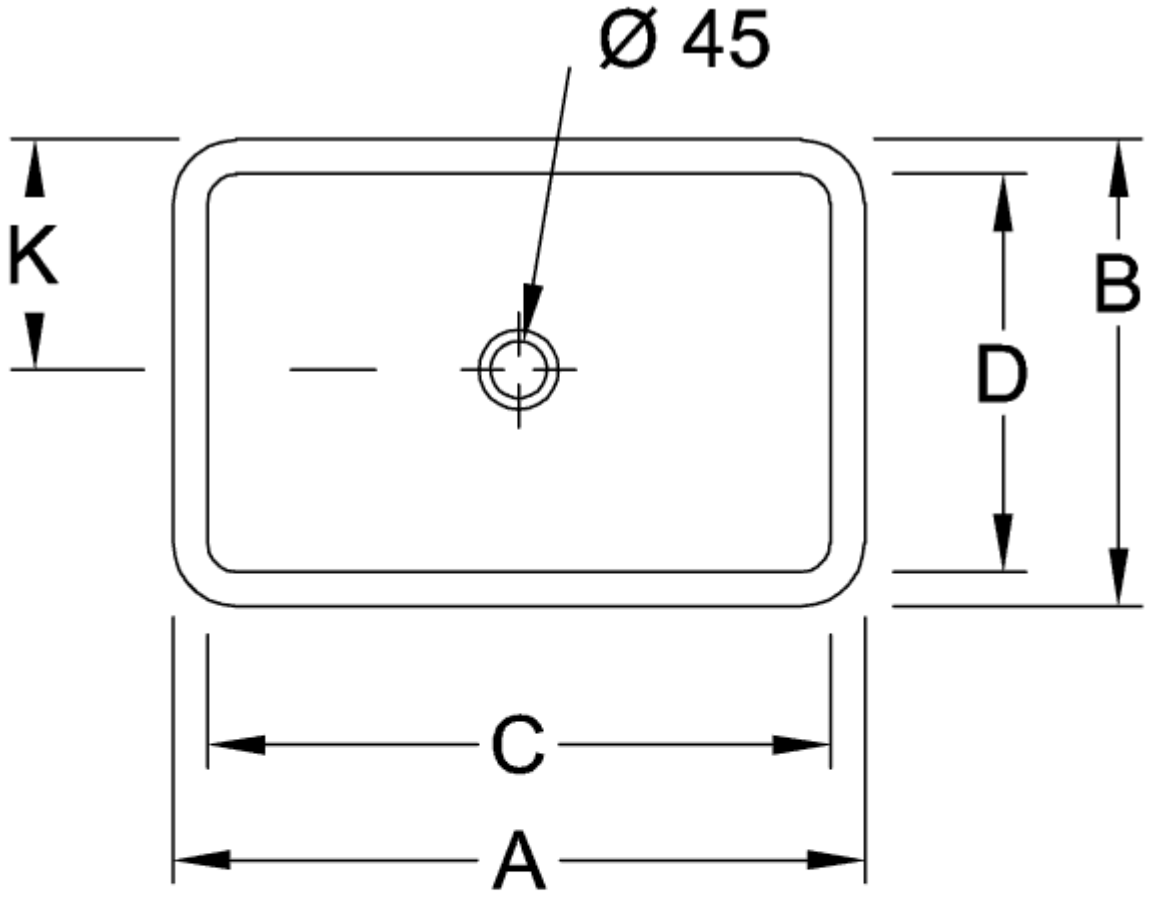


| | A | B | C | D | K | M | N |
|---|---|---|---|---|---|---|---|
| 6163 10 | 510 | 340 | 450 | 280 | 170 | 160 | 115 |
| 6163 11 | 510 | 340 | 450 | 280 | 170 | 160 | 115 |
| 6163 00 | 600 | 405 | 540 | 340 | 203 | 180 | 120 |
| 6163 01 | 600 | 405 | 540 | 340 | 203 | 180 | 120 |
| 6163 20 | 675 | 450 | 615 | 380 | 225 | 180 | 140 |
| 6163 21 | 675 | 450 | 615 | 380 | 225 | 180 | 140 |

**61632001**

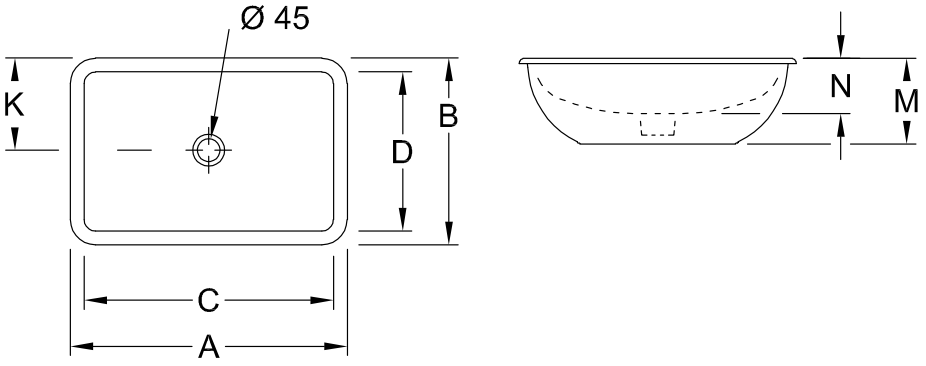


| | A | B | C | D | K | M | N |
|---|---|---|---|---|---|---|---|
| 6163 10 | 510 | 340 | 450 | 280 | 170 | 160 | 115 |
| 6163 11 | 510 | 340 | 450 | 280 | 170 | 160 | 115 |
| 6163 00 | 600 | 405 | 540 | 340 | 203 | 180 | 120 |
| 6163 01 | 600 | 405 | 540 | 340 | 203 | 180 | 120 |
| 6163 20 | 675 | 450 | 615 | 380 | 225 | 180 | 140 |
| 6163 21 | 675 | 450 | 615 | 380 | 225 | 180 | 140 |

**61632001**

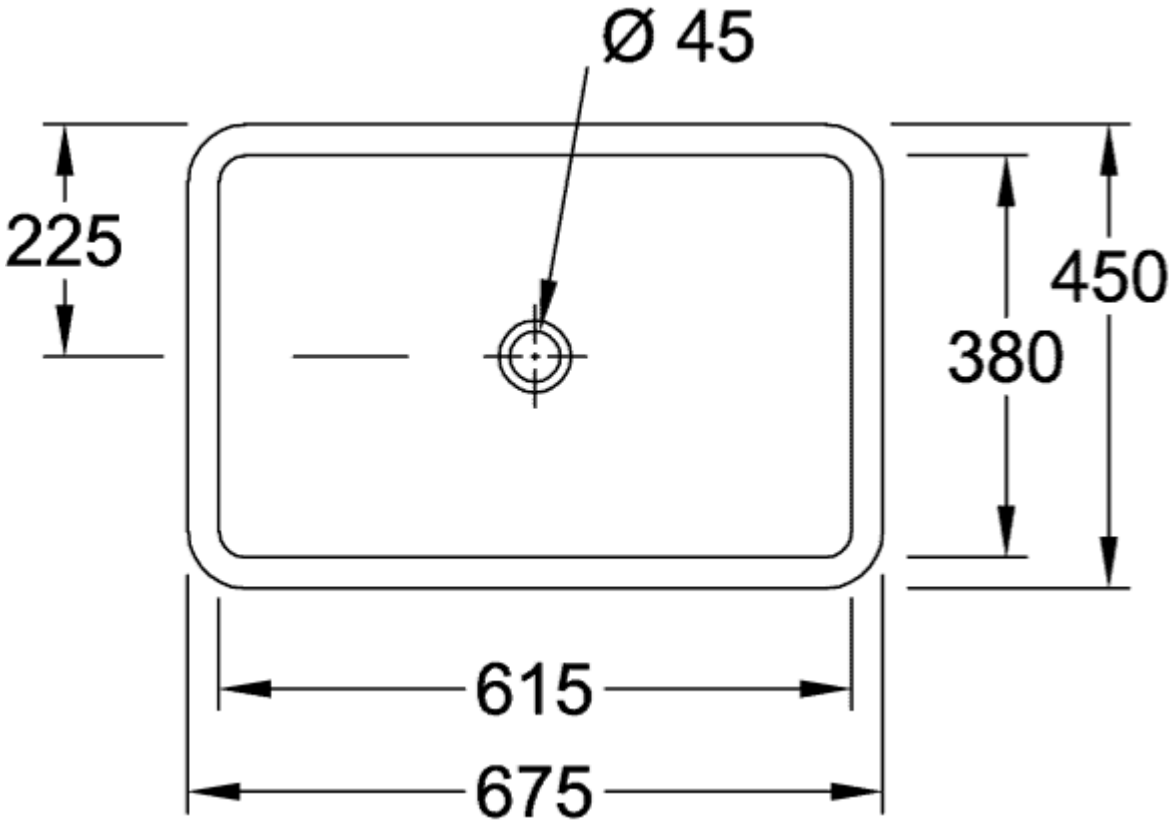
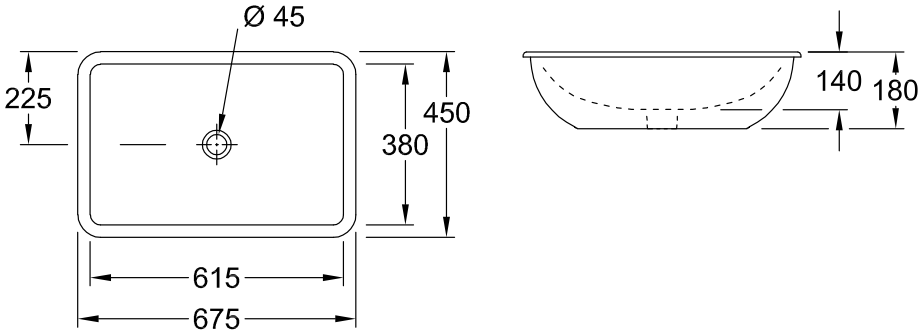
**61632001**