LOOP & FRIENDS VASQUE À ENCASTRER PAR-DESSOUS ROND

INFORMATION SUR LE PRODUIT

Titre de l'article	Villeroy & Boch Loop & Friends Vasque à encastrer par-dessous, 380 x 380 x 210 mm, Blanc, sans trop-plein
Code article	61813801
Montage / Type de montage	à encastrer par le dessous
Instructions de montage	la découpe du plan de toilette doit être effectuée en fonction du lavabo original, encastrement sous plan possible dans des plans de toilette stratifiés ou en pierre naturelle
Contenu de la livraison	1 vasque à encastrer par-dessous , 1 kit de fixation
Profondeur en mm	380
Largeur en mm	380
Hauteur en mm	210
Profondeur interne	160
Diamètre en mm	380
Collection	Loop & Friends
Robinetterie / trou de robinetterie Notes	Les modèles sans trop-plein doivent être équipés d'une bonde ne pouvant être fermée
Matériel	Céramique sanitaire
Surface	brillant
Désignation de la couleur	Blanc
Avec trop-plein	Non
Forme	Rond
Désignation de la couleur	Blanc
Surface antibactérienne (avec AntiBac)	Non
Nettoyage facile des surfaces (CeramicPlus)	Non
Nombre de pools cuves	1

CROQUIS TECHNIQUES

61813801

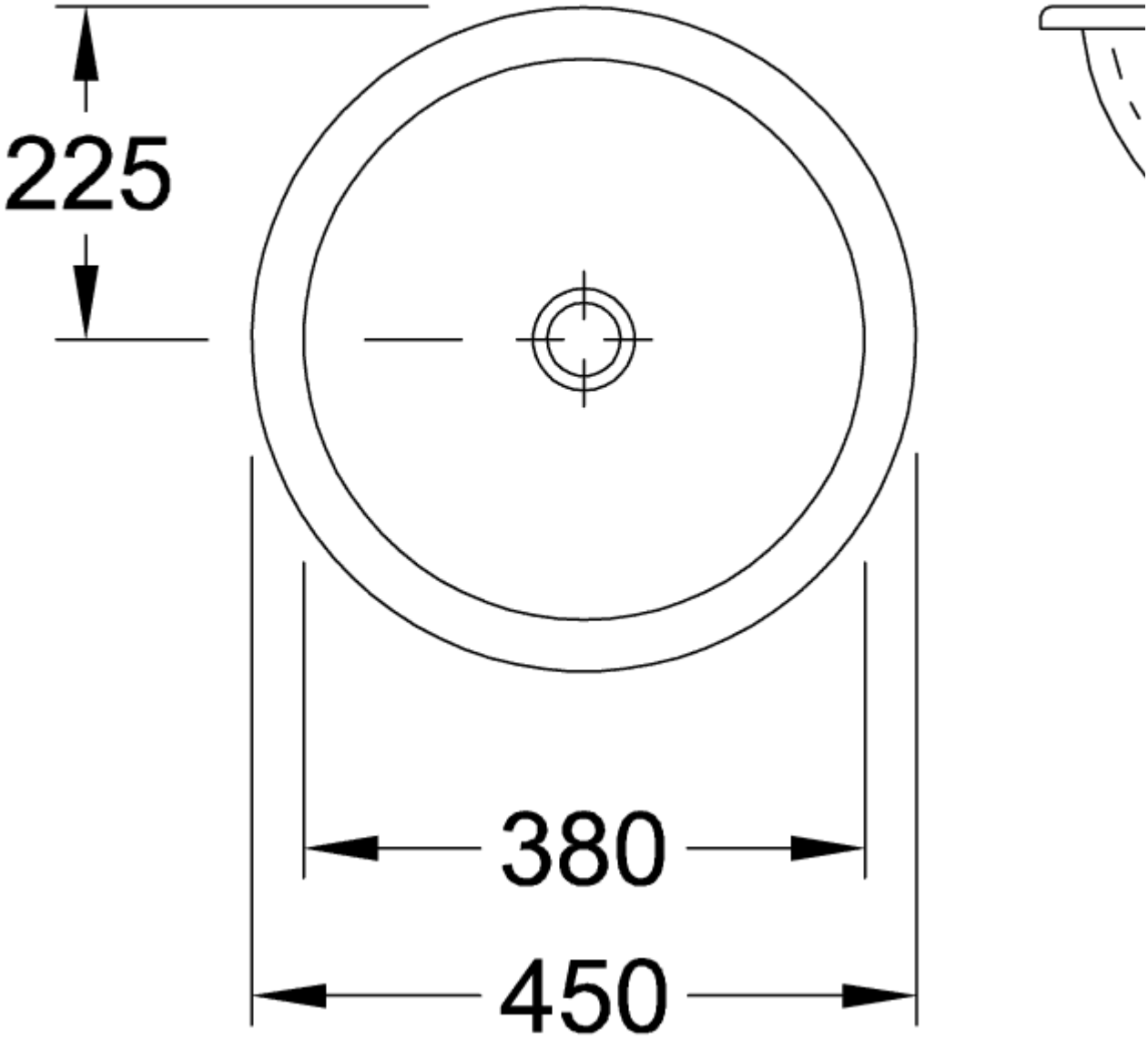

61813801

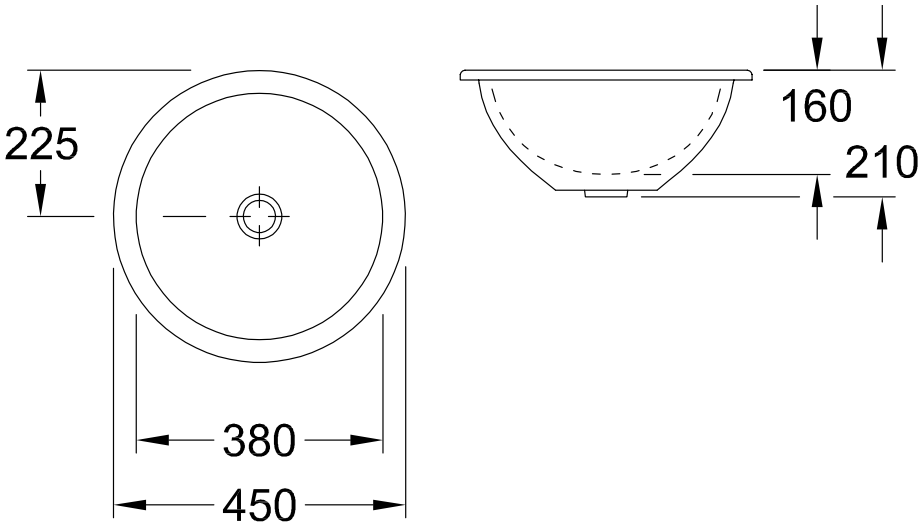

61813801

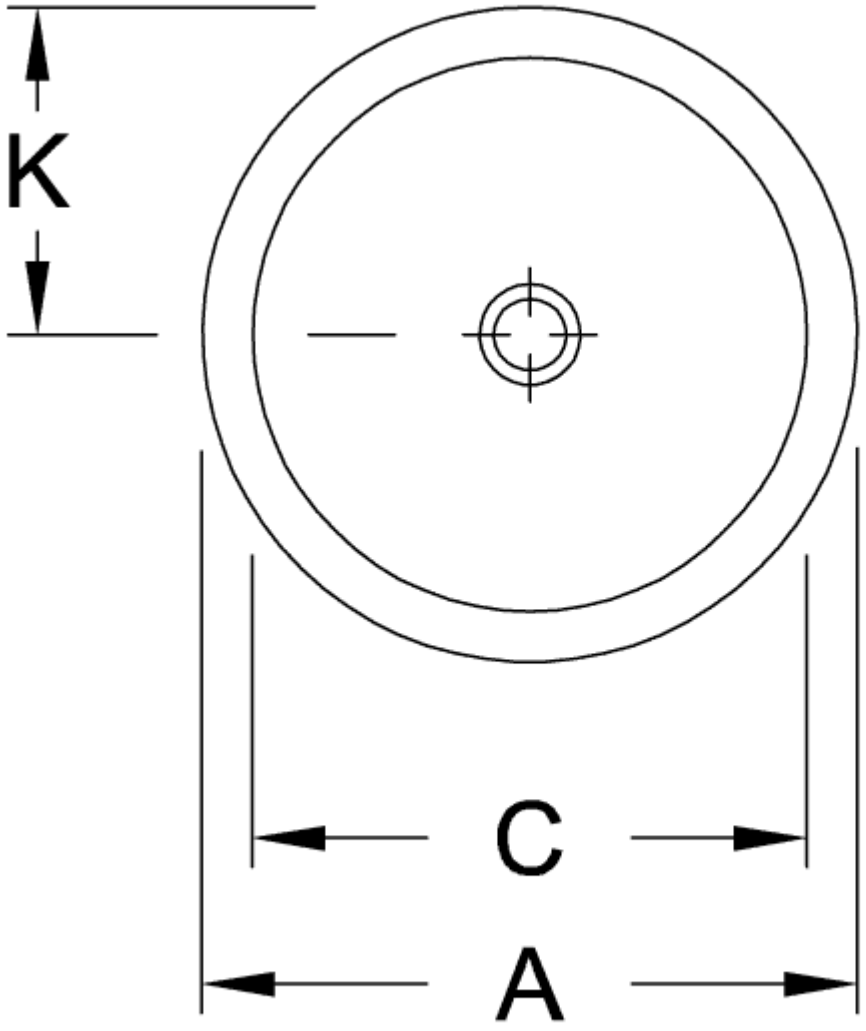

61813801

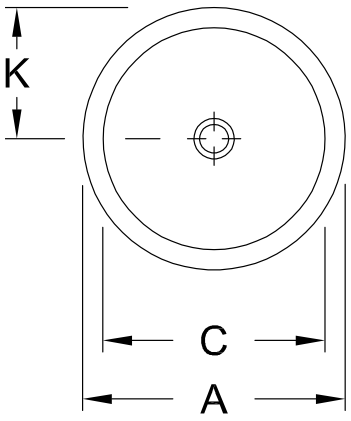

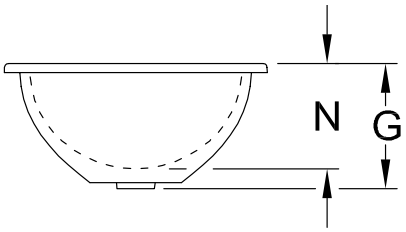

	A	C	G	K	N
6180 43	535	440	230	263	180
6181 43	535	440	230	263	180
6180 38	450	380	210	225	160
6181 38	450	380	210	225	160
6180 33	390	330	190	195	140
6181 33	390	330	190	195	140
6180 28	345	280	165	170	120
6181 28	345	280	165	170	120