O.NOVO ÉVIER DOUBLE RECTANGLE

INFORMATION SUR LE PRODUIT

Titre de l'article	Villeroy & Boch O.novo Évier double, 510 x 795 x 220 mm, Blanc, avec trop-plein
Code article	63310001
Montage / Type de montage	montage mural
Instructions de montage	pour installation sur consoles, fixation par profilés en fer
Contenu de la livraison	1 timbre d’office
Profondeur en mm	795
Largeur en mm	510
Hauteur en mm	220
Profondeur interne	200
Collection	O.novo
Matériel	Céramique sanitaire
Surface	brillant
Désignation de la couleur	Blanc
Avec trop-plein	Oui
Forme	Rectangle
Désignation de la couleur	Blanc
Surface antibactérienne (avec AntiBac)	Non
Nettoyage facile des surfaces (CeramicPlus)	Non
Nombre de pools cuves	2

CROQUIS TECHNIQUES

63310001

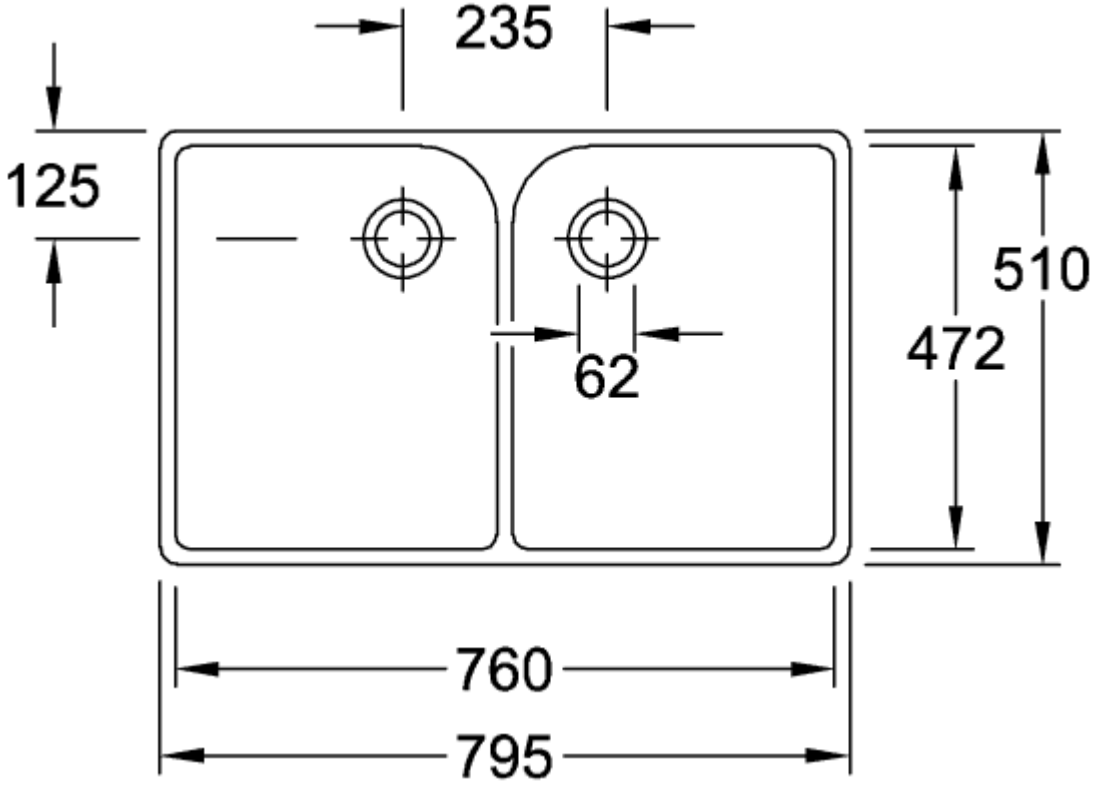

63310001

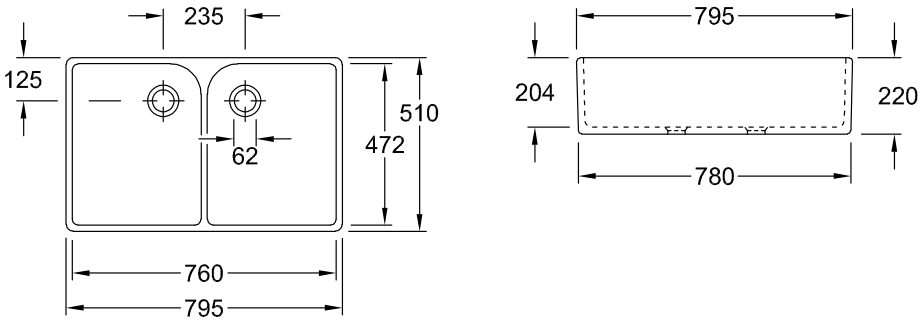

63310001

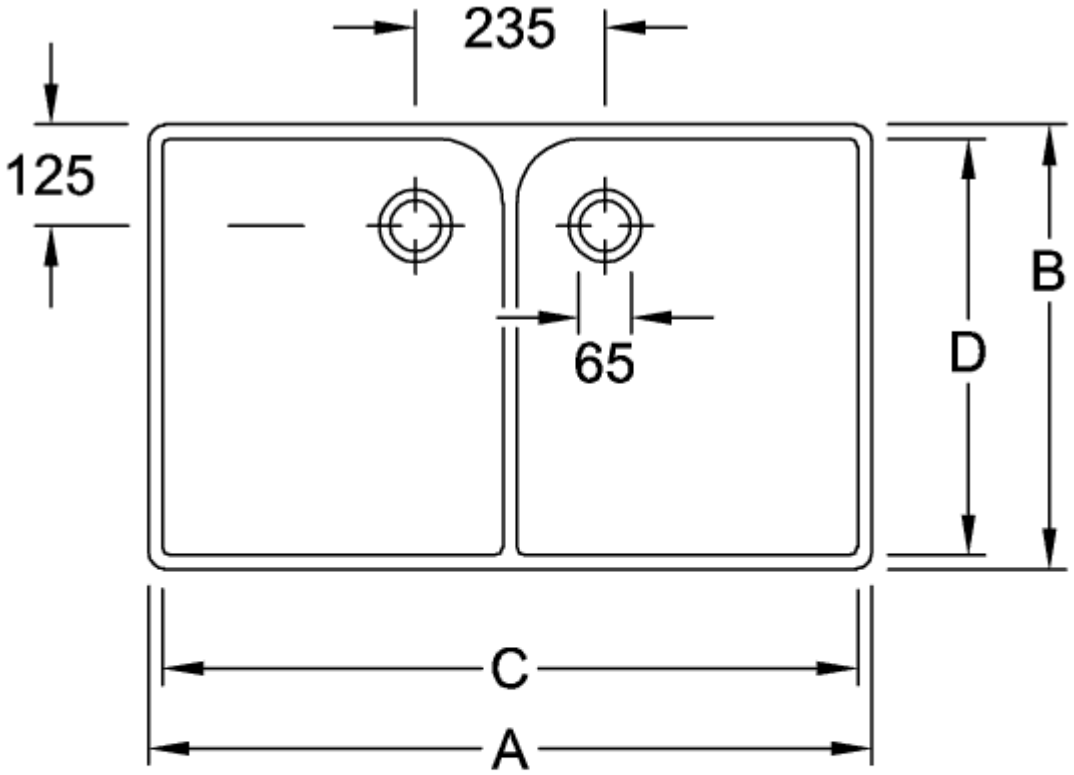

	A	B	C	D	E
6331 00	795	510	760	465	785
6332 00	895	550	860	515	885

63310001

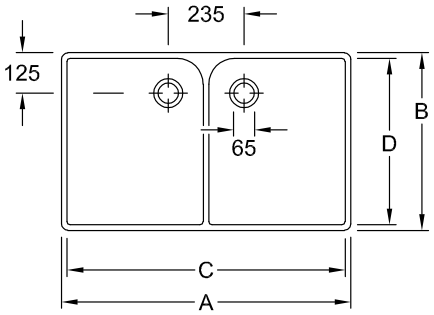

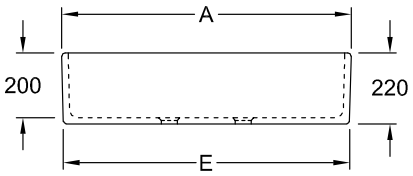

	A	B	C	D	E
6331 00	795	510	760	465	785
6332 00	895	550	860	515	885