# SUBWAY CUVETTE POUR ENSEMBLE WC OVALE

## INFORMATION SUR LE PRODUIT

| | |
|---|---|
| Titre de l'article | Villeroy & Boch Subway Cuvette pour ensemble WC, modèle sur pied, Blanc |
| Code article | 66101001 |
| Montage / Type de montage | modèle sur pied |
| Instructions de montage | recommandation : installation du mur à 15 mm |
| Contenu de la livraison | 1 cuvette WC à fond creux , 1 kit de fixation |
| Profondeur en mm | 670 |
| Largeur en mm | 370 |
| Hauteur en mm | 422 |
| Collection | Subway |
| Convient pour | Réservoir de chasse à poser |
| Technique de rinçage innovante (avec TwistFlush) | Non |
| Volume de la chasse d'eau l | 3 / 6 l |
| Suspendu - sur pied | modèle sur pied |
| Matériel | Céramique sanitaire |
| Surface | brillant |
| Désignation de la couleur | Blanc |
| Forme | Ovale |
| Désignation de la couleur | Blanc |
| Surface antibactérienne (avec AntiBac) | Non |
| Nettoyage facile des surfaces (CeramicPlus) | Non |
| Sans bride (DirectFlush) | Non |
| Type de chasse d'eau | Cuvette à fond creux |
| Solution fraîche intégrée (avec ViFresh) | Non |
| Sortie / évacuation | sortie horizontale |

# CROQUIS TECHNIQUES

**66101001**

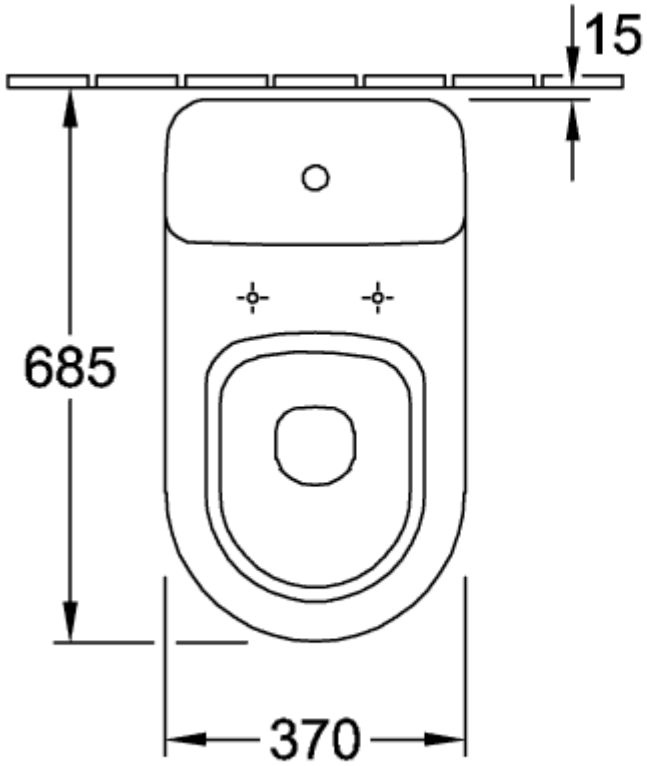


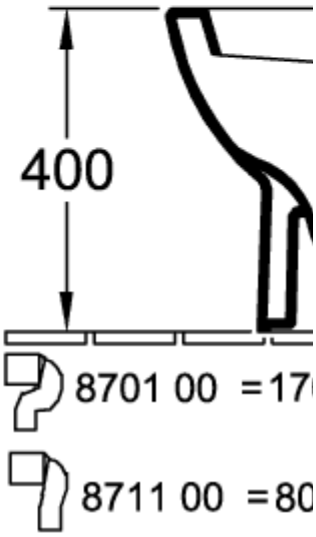


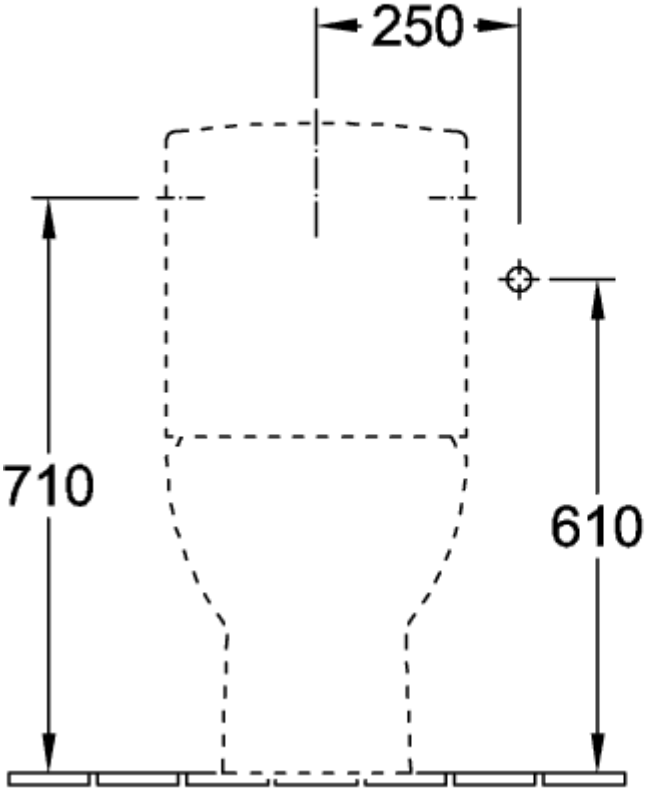


7723 11

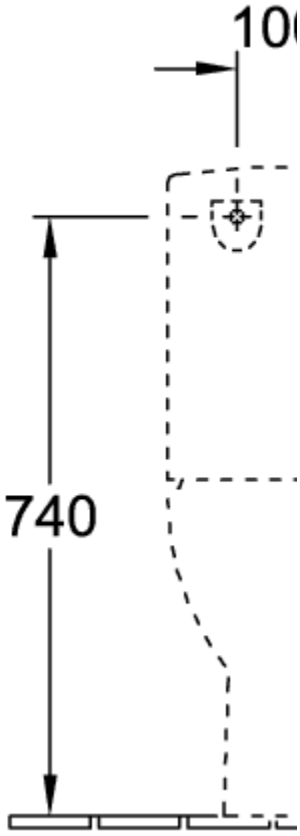


7723 11

## 66101001

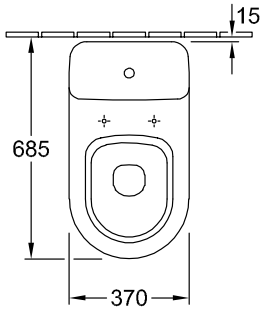


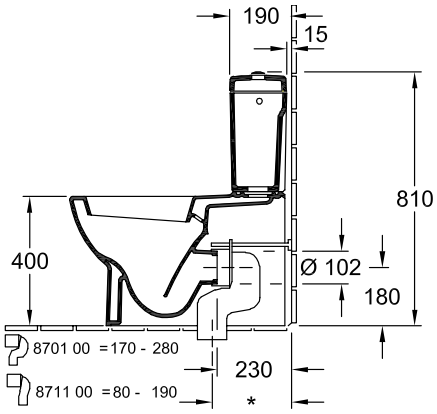


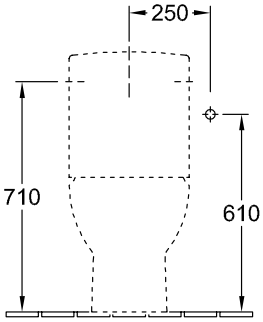


7723 11

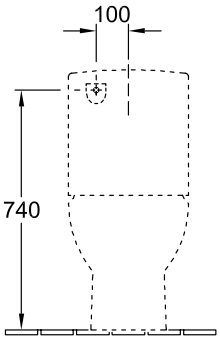


7723 11

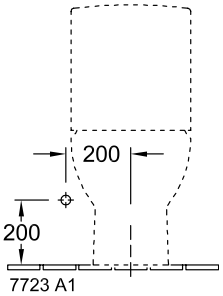


7723 A1

**66101001**

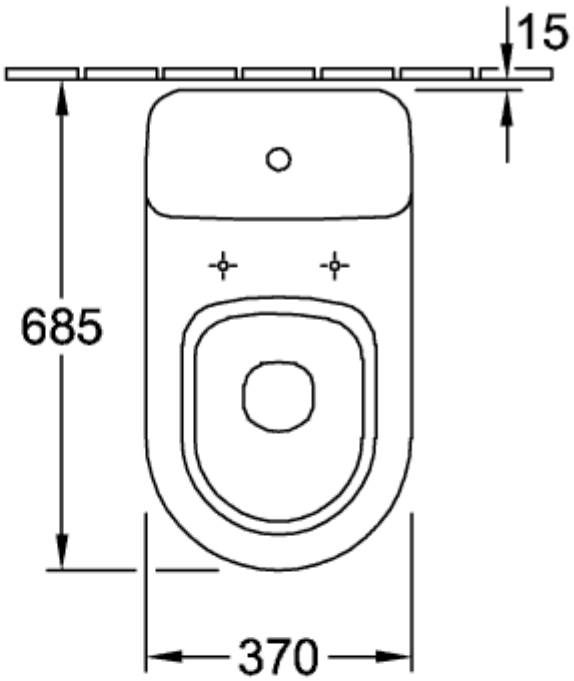


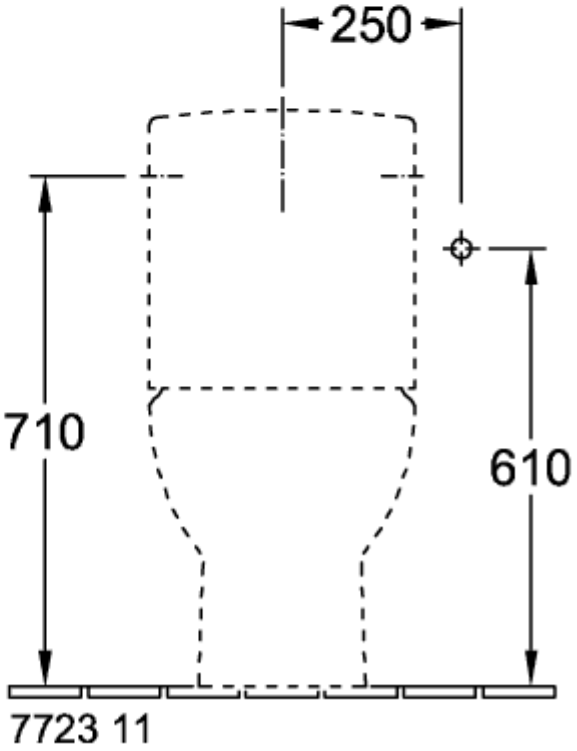

## 66101001

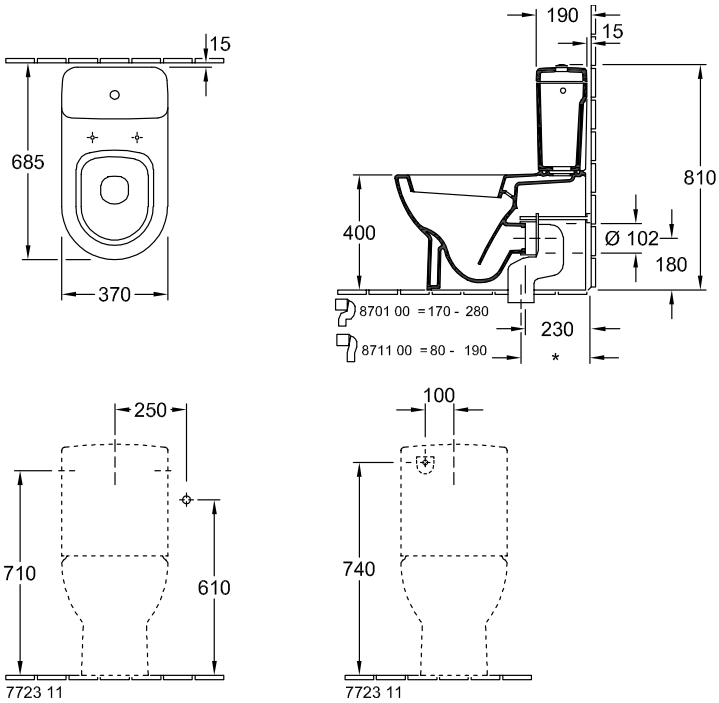
15
685
370
190
15
810
400
Ø 102
180
8701 00 = 170 - 280
8711 00 = 80 - 190
230
*
250
710
610
7723 11
100
740
7723 11