SUBWAY 2.0 LAVE-MAINS RECTANGLE

INFORMATION SUR LE PRODUIT

Titre de l'article	Villeroy & Boch Subway 2.0 Lave-mains, 450 x 370 x 155 mm, Blanc, avec trop-plein
Code article	7315F501
Montage / Type de montage	montage mural
Instructions de montage	pour montage avec meubles SUBWAY 2.0
Contenu de la livraison	1 lave-mains
Profondeur en mm	370
Largeur en mm	450
Hauteur en mm	155
Profondeur interne	90
Collection	Subway 2.0
Convient pour	Robinetterie 1 trou, meuble Villeroy & Boch assorti
Matériel	Céramique sanitaire
Surface	brillant
Désignation de la couleur	Blanc
Avec trop-plein	Oui
Forme	Rectangle
Désignation de la couleur	Blanc
Surface antibactérienne (avec AntiBac)	Non
Nettoyage facile des surfaces (CeramicPlus)	Non
Nombre de trous de robinetterie percés	1
Nombre de pools cuves	1

CROQUIS TECHNIQUES

7315F501

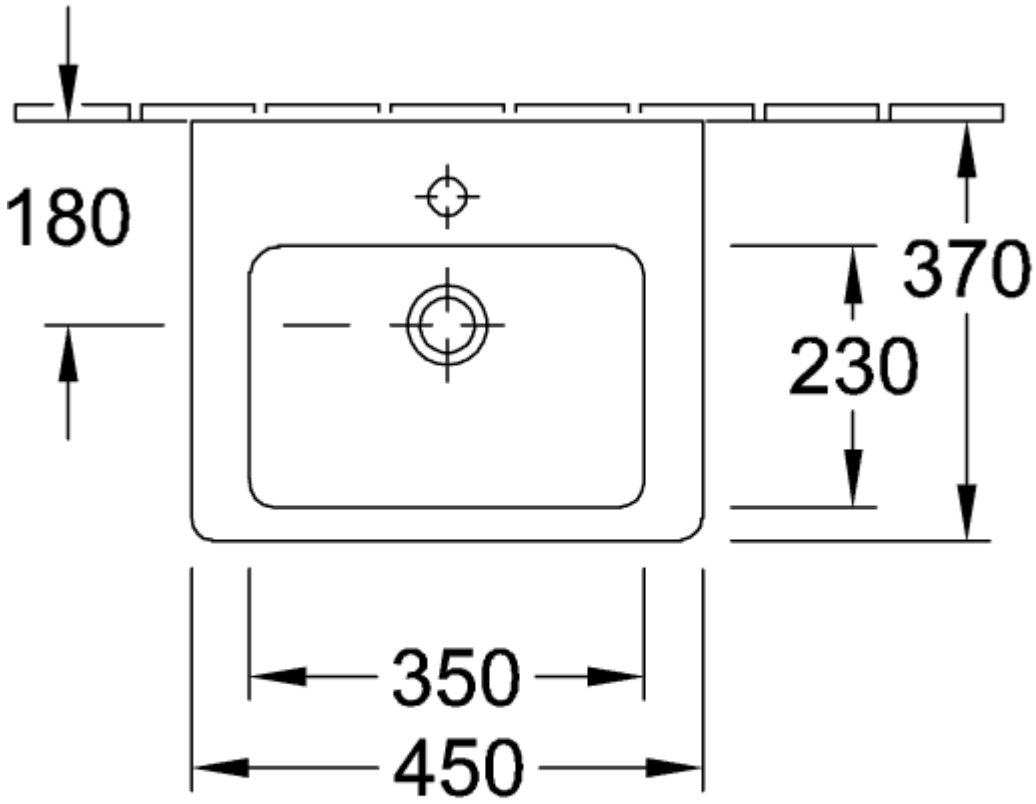
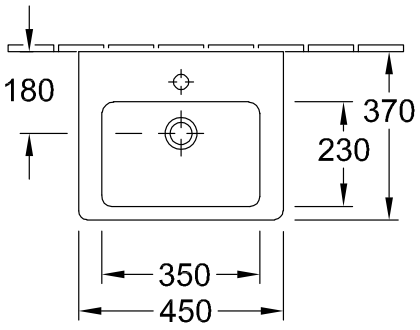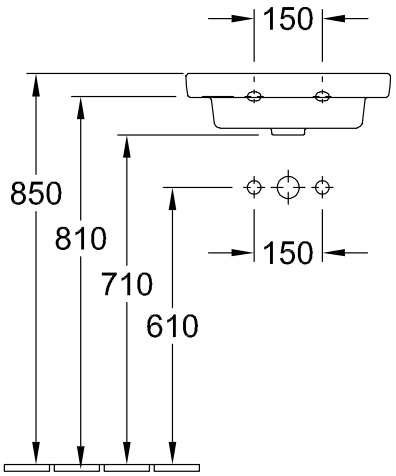
7315F501