SUBWAY URINOIR À ACTION SIPHONIQUE OVALE

INFORMATION SUR LE PRODUIT

Titre de l'article	Villeroy & Boch Subway Urinoir à action siphonique, sans couvercle, alimentation encastrée, 285 x 315 mm, Blanc
Code article	75130001
Montage / Type de montage	montage mural
Contenu de la livraison	1 urinoir à action siphonique , 1 kit de fixation
Profondeur en mm	315
Largeur en mm	285
Hauteur en mm	535
Collection	Subway
Convient pour	montage sans couvercle
Volume de la chasse d'eau l	1,0 / l
Matériel	Céramique sanitaire
Surface	brillant
Désignation de la couleur	Blanc
Forme	Ovale
Désignation de la couleur	Blanc
Nettoyage facile des surfaces (CeramicPlus)	Non
Sans bride (DirectFlush)	Non
Type de chasse d'eau	Urinoir à action siphonique
Sortie / évacuation	Évacuation cachée selon le type de vidage spécial à action siphonique

CROQUIS TECHNIQUES

75130001

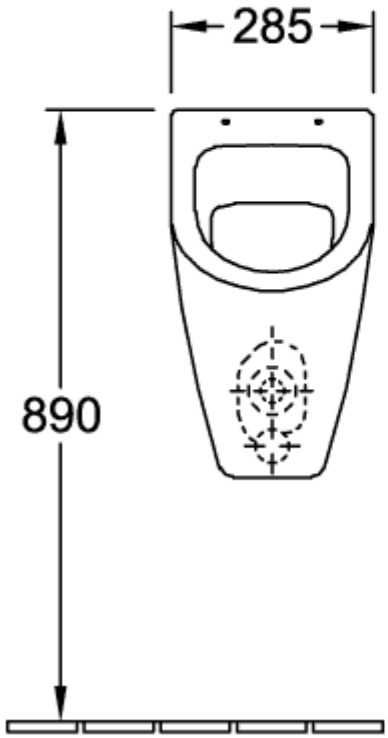
285
890

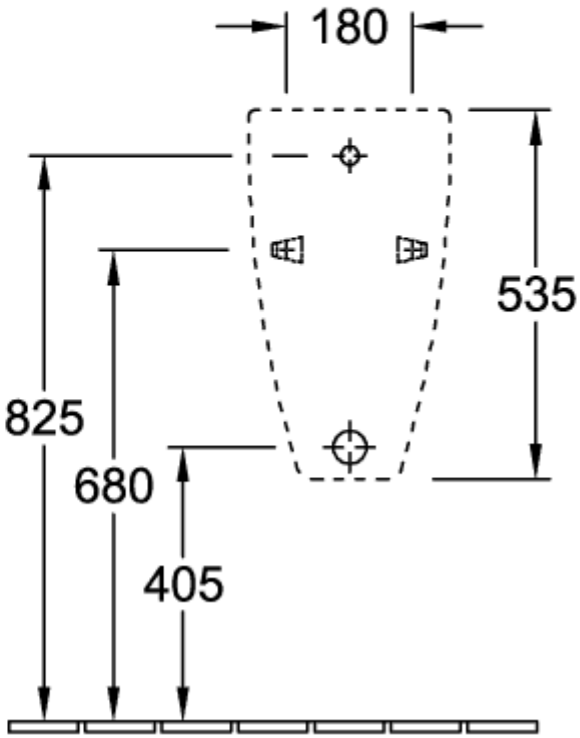
180
535
825
680
405

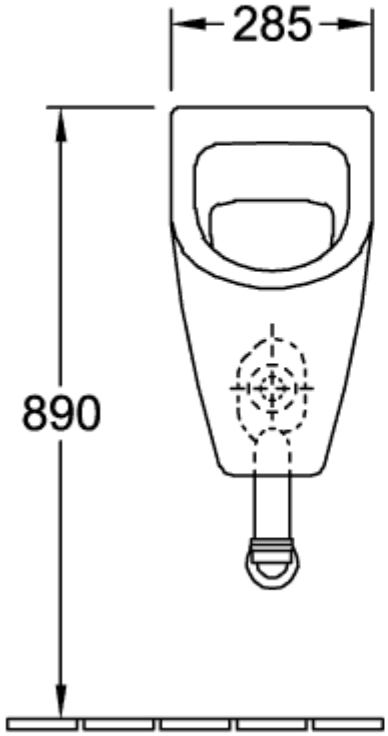
285
890

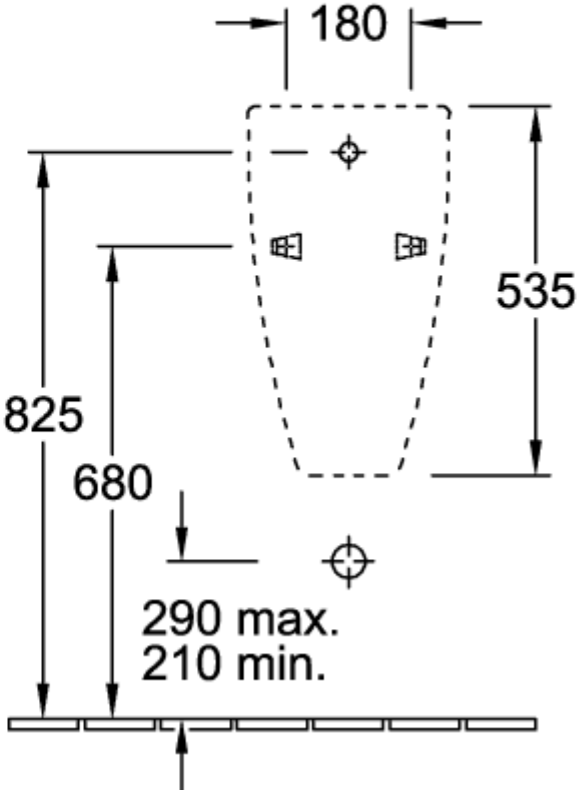
180
535
825
680
290 max.
210 min.

75130001

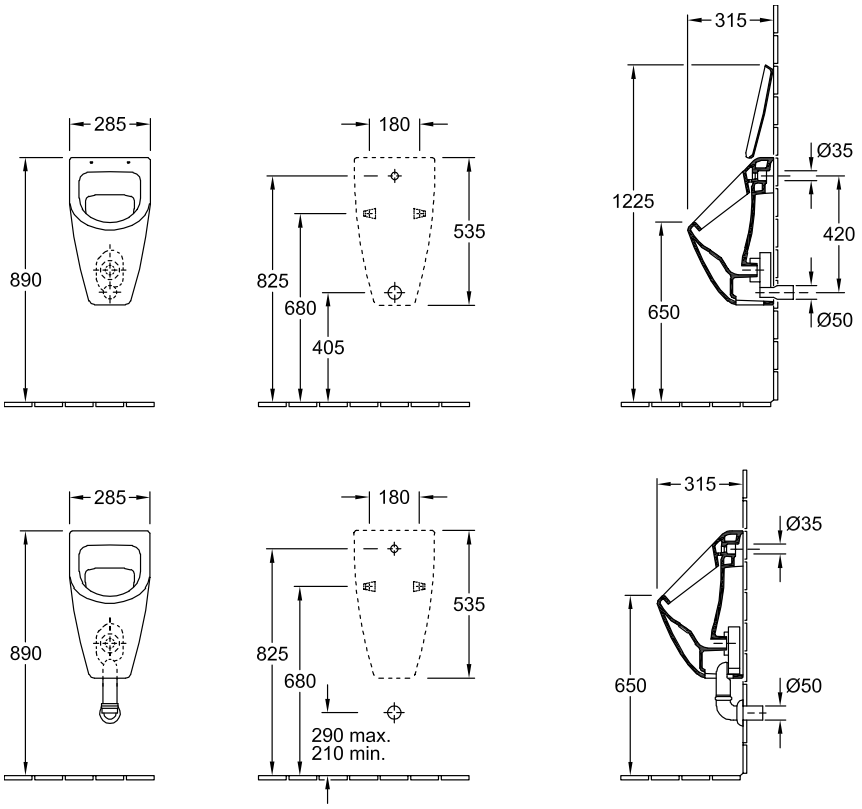
285
890
180
535
825
680
405
315
1225
650
Ø35
420
Ø50
285
890
180
535
825
680
290 max.
210 min.
315
650
Ø35
Ø50