SUBWAY 2.0 MEUBLE SOUS PLAN RECTANGULAIRE

INFORMATION SUR LE PRODUIT

Titre de l'article	Villeroy & Boch Subway 2.0 Meuble sous plan, 2 tiroirs sur rails, 440 x 590 x 351 mm, Truffle Grey
Code article	A90610VG
Montage / Type de montage	montage mural
Type d'ouverture	2 tiroirs sur rails
Équipement	1 boîte de rangement L , 2 tiroirs sur rails
Contenu de la livraison	1 meuble sous plan , 1 kit de fixation
Position de l'évier	lavabo au milieu
Profondeur en mm	351
Largeur en mm	440
Hauteur en mm	590
Collection	Subway 2.0
Convient pour	sélection de lave-mains
Fonction	avec fermeture amortie SoftClosing
Matériau de la façade	Panneau de particules
Finition de la façade	mélaminé
Matériau du corps	Panneau de particules
Finition du corps	mélaminé
Autre matériau	Poignée: Plastique
Autres finitions	Poignée: laque, brillant
Forme	Rectangulaire
Désignation de la couleur	Truffle Grey
Autres désignations des couleurs	Poignée: chromée brillante
Avec éclairage	Non
Compatible domotique	Non

CROQUIS TECHNIQUES

A90610VG

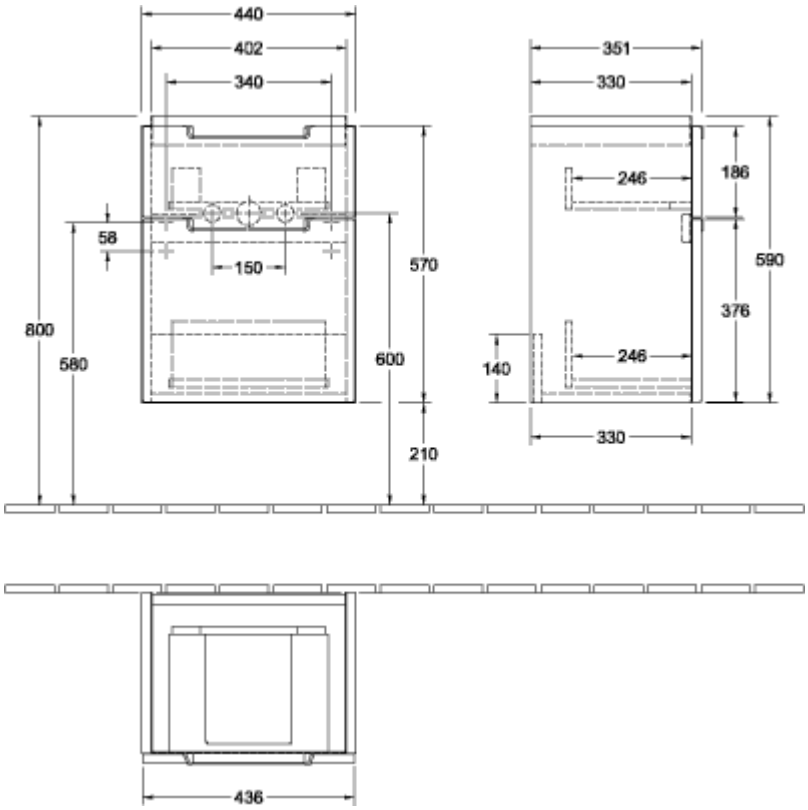

A90610VG

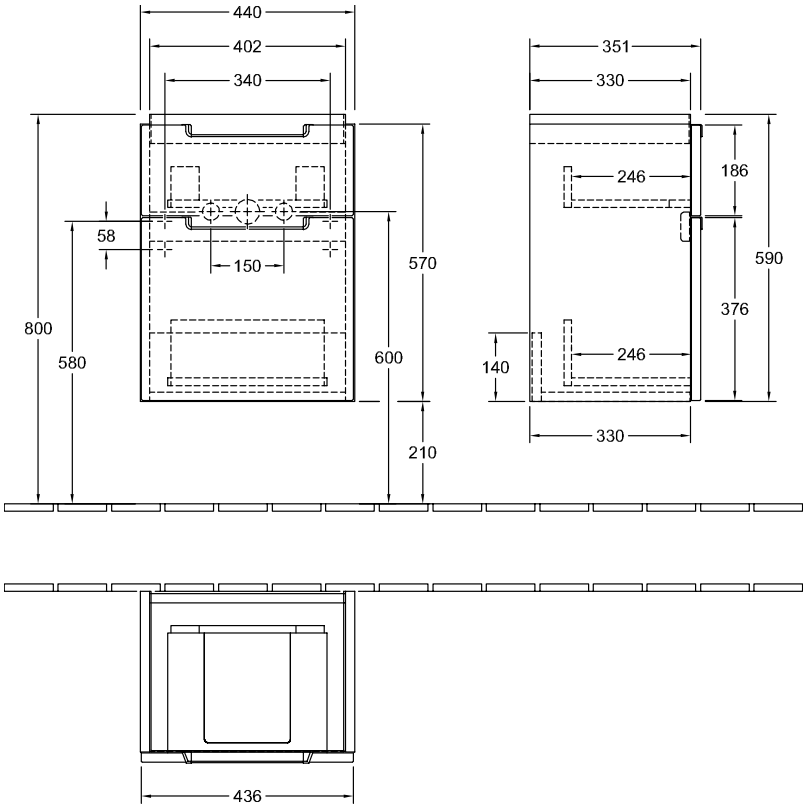
440
402
340
351
330
246
186
58
150
570
590
376
800
580
600
140
246
330
210
436