THEANO BAIGNOIRE EN ÎLOT EN ÎLOT

INFORMATION SUR LE PRODUIT

Titre de l'article	Villeroy & Boch Theano Baignoire en îlot Original Edition, 1750 x 800 mm, Blanc
Code article	UBQ175ANH7F200V-01
Montage / Type de montage	autoportant
Contenu de la livraison	1 baignoire en îlot
Longueur en mm	1750
Largeur en mm	800
Hauteur en mm	506
Profondeur interne	480
Collection	Theano
Matériel	Quaryl®
Désignation de la couleur	Blanc
Avec trop-plein	Non
Nombre de personnes	2
Forme	En îlot
Désignation de la couleur	Blanc
Avec résistance au glissement	Non
Sortie / évacuation	écoulement central
Forme intérieure	ovale
SilentFlow	Non

CROQUIS TECHNIQUES

UBQ175ANH7F200V-01

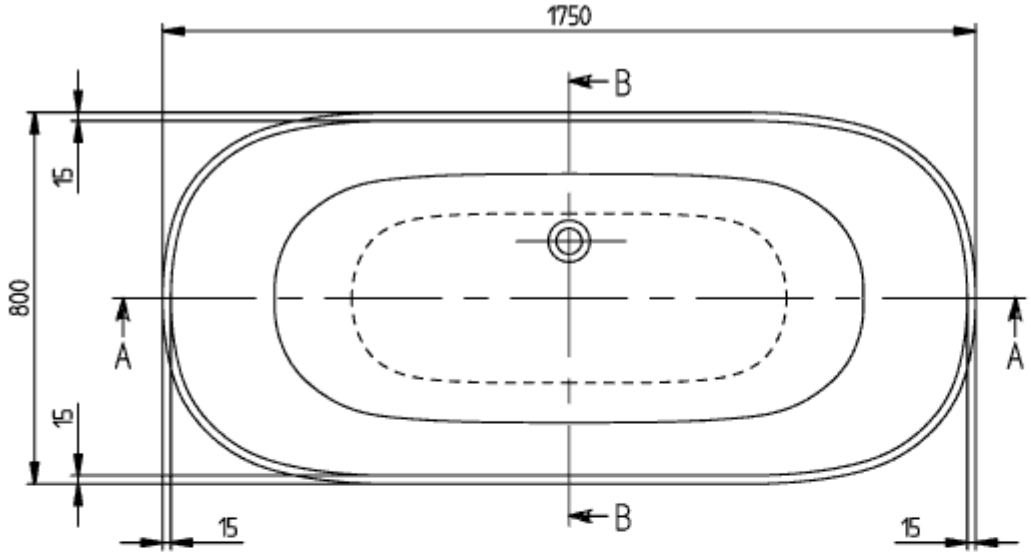

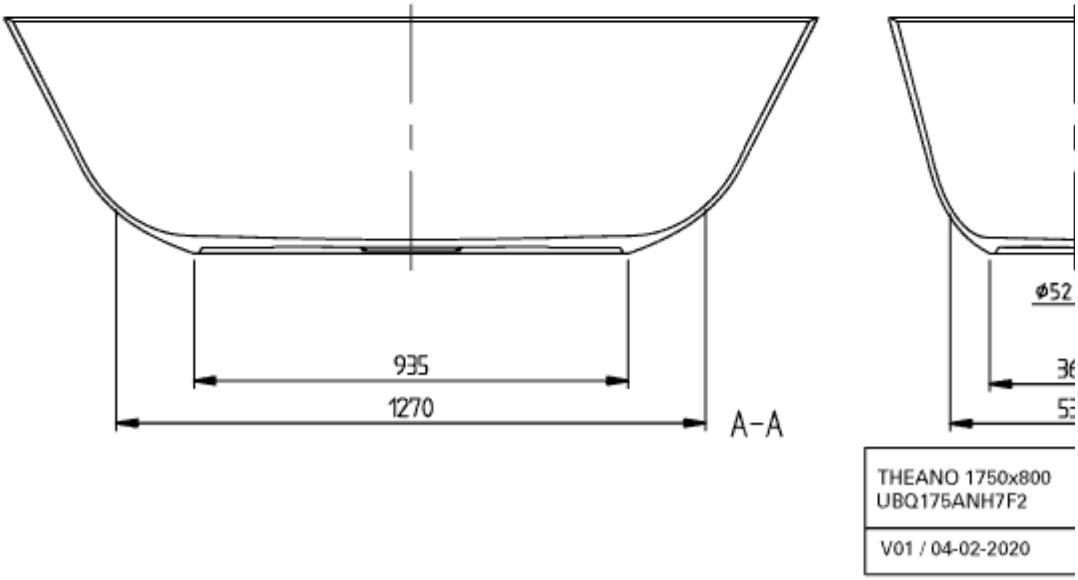
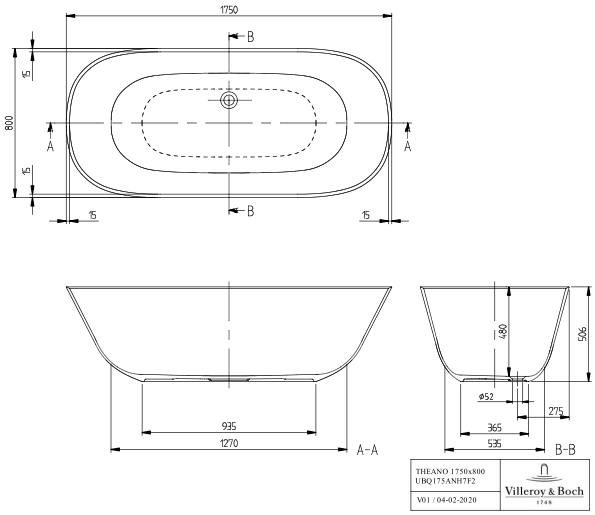
UBQ175ANH7F200V-01