VENTICELLO VASQUE À POSER SEMI ENCASTRÉE RECTANGLE

INFORMATION SUR LE PRODUIT

Titre de l'article	Villeroy & Boch Venticello Vasque à poser semi encastrée, 555 x 360 x 110 mm, Stone White CeramicPlus, avec trop-plein
Code article	411355RW
Montage / Type de montage	à poser
Instructions de montage	lors du montage, nous recommandons une distance minimale entre le dos du lavabo et le mur de 50 mm
Contenu de la livraison	1 vasque à poser semi-encastrée
Profondeur en mm	360
Largeur en mm	555
Hauteur en mm	110
Profondeur interne	117
Collection	Venticello
Convient pour	robinetterie murale , meuble Villeroy & Boch assorti |Robinet surélevé
Matériel	Céramique sanitaire
Surface	mat
Désignation de la couleur	Stone White CeramicPlus
Avec trop-plein	Oui
Forme	Rectangle
Désignation de la couleur	Stone White
Surface antibactérienne (avec AntiBac)	Non
Nettoyage facile des surfaces (CeramicPlus)	Oui
Dessous du lavabo	non meulé
Nombre de pools cuves	1

CROQUIS TECHNIQUES

411355RW

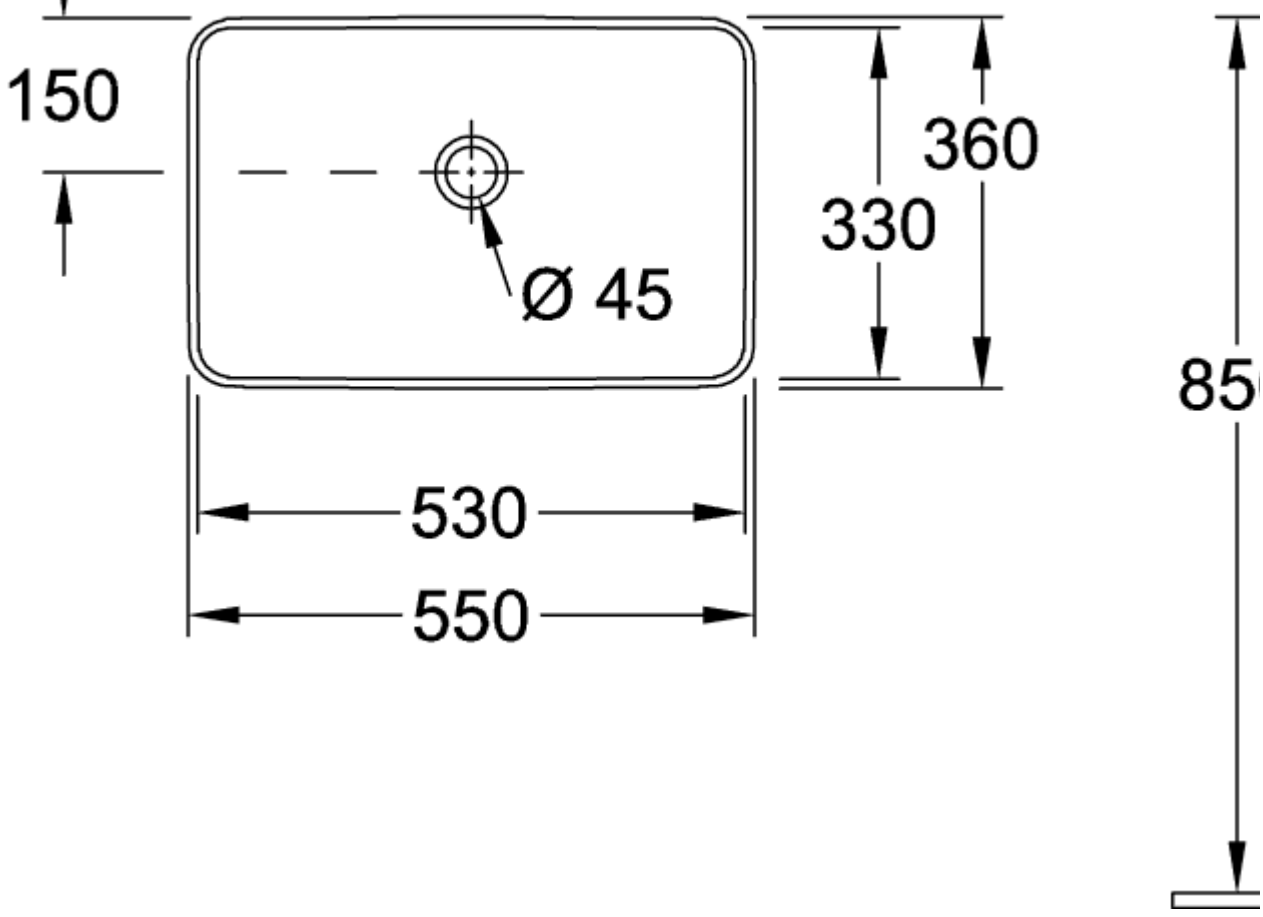
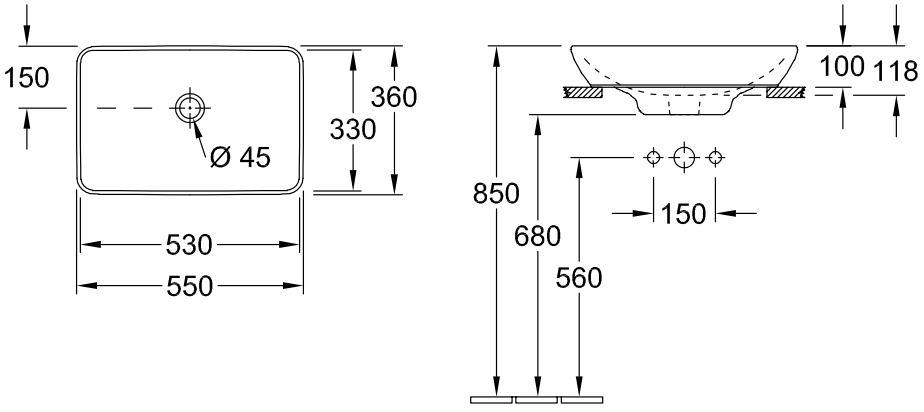
411355RW