ARCHITECTURA LAVABO RETTANGOLARE

SCHEDA INFORMATIVA DEL PRODOTTO

Titolo dell'articolo	Villeroy & Boch Architectura Lavabo, 650 x 470 x 180 mm, Bianco Alpin, con troppopieno
Numero dell'articolo	41886501
Montaggio / Tipo di montaggio	montato a parete
In dotazione	1 x lavabo
Profondità in mm	470
Larghezza in mm	650
Altezza in mm	180
Profondità interna	125
Collezione	Architectura
Adatto a	Miscelatore a 3 fori
Materiale	Ceramica per sanitari
Finitura	lucido
Codice colore	Bianco Alpin
Con troppopieno	sì
Forma	Rettangolare
Codice colore	Bianco Alpin
Finitura antibatterica (con AntiBac)	no
Facile pulizia delle superfici (CeramicPlus)	no
Numero di fori per rubinetteria perforati	1
Numero di fori per rubinetteria pre-perforati	2
Numero di bacini	1

DISEGNI TECNICI

41886501

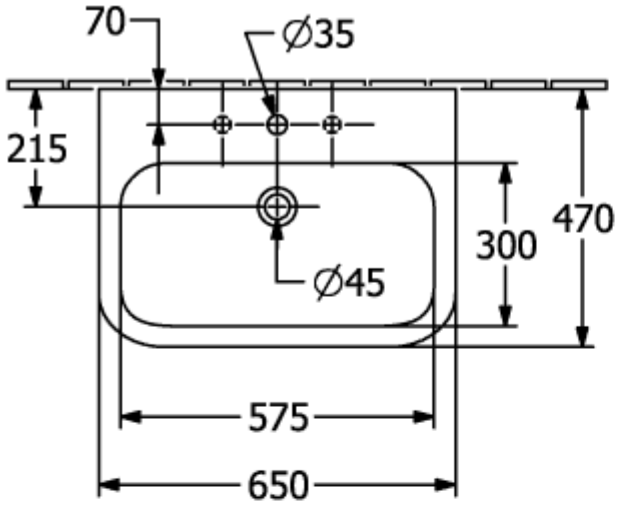

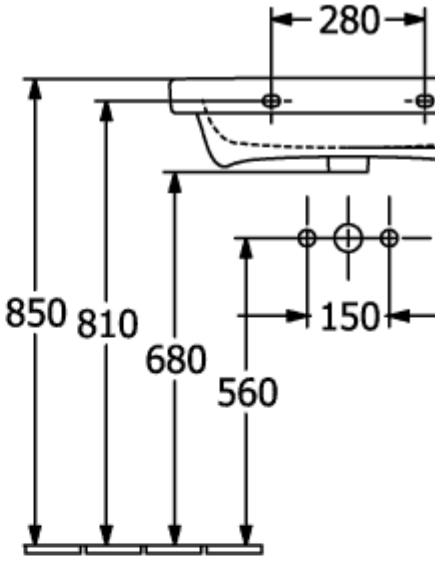

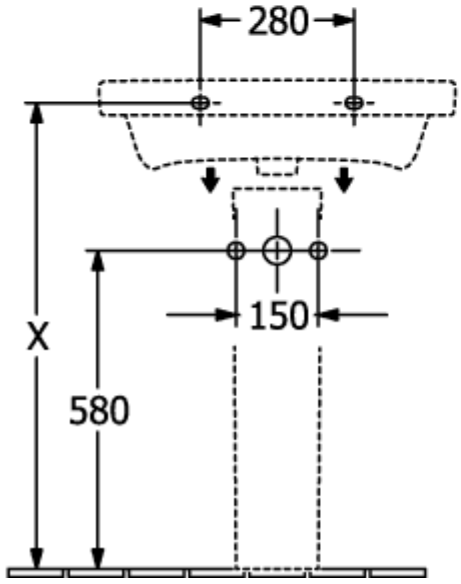

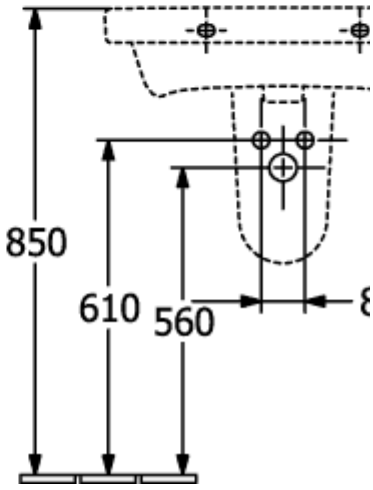

41886501

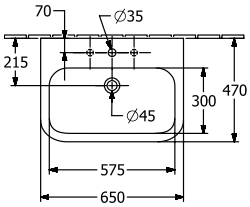
70
∅35
215
300
470
∅45
575
650

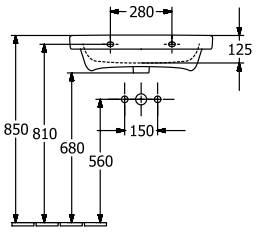
280
125
850
810
680
560
150

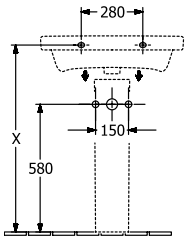
280
X
150
580

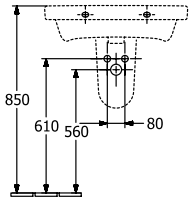
850
610
560
80