# ARCHITECTURA LAVABO RETTANGOLARE

## SCHEDA INFORMATIVA DEL PRODOTTO

| | |
|---|---|
| Titolo dell'articolo | Villeroy & Boch Architectura Lavabo, 600 x 470 x 180 mm, Bianco Alpin, con troppopieno, rettificato |
| Numero dell'articolo | 41886G01 |
| Montaggio / Tipo di montaggio | montato a parete |
| In dotazione | 1 x lavabo , 1 x modello tagliato |
| Profondità in mm | 470 |
| Larghezza in mm | 600 |
| Altezza in mm | 180 |
| Profondità interna | 125 |
| Collezione | Architectura |
| Adatto a | Miscelatore a 3 fori |
| Materiale | Ceramica per sanitari |
| Finitura | lucido |
| Codice colore | Bianco Alpin |
| Con troppopieno | sì |
| Forma | Rettangolare |
| Codice colore | Bianco Alpin |
| Finitura antibatterica (con AntiBac) | no |
| Facile pulizia delle superfici (CeramicPlus) | no |
| Numero di fori per rubinetteria perforati | 1 |
| Numero di fori per rubinetteria pre-perforati | 2 |
| Parte inferiore del lavabo | rettificato |
| Numero di bacini | 1 |

## DISEGNI TECNICI

**41886G01**

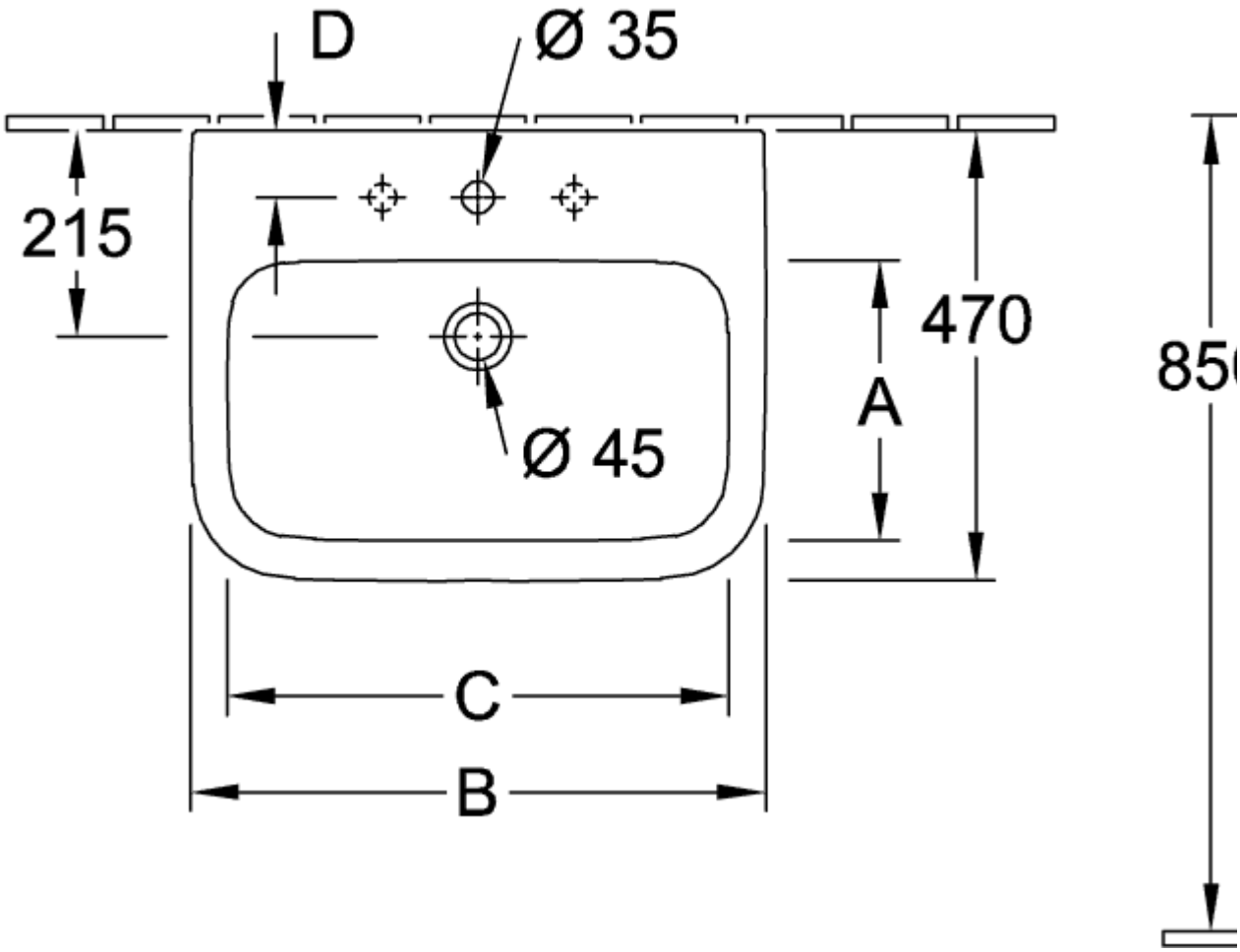


**41886G01**

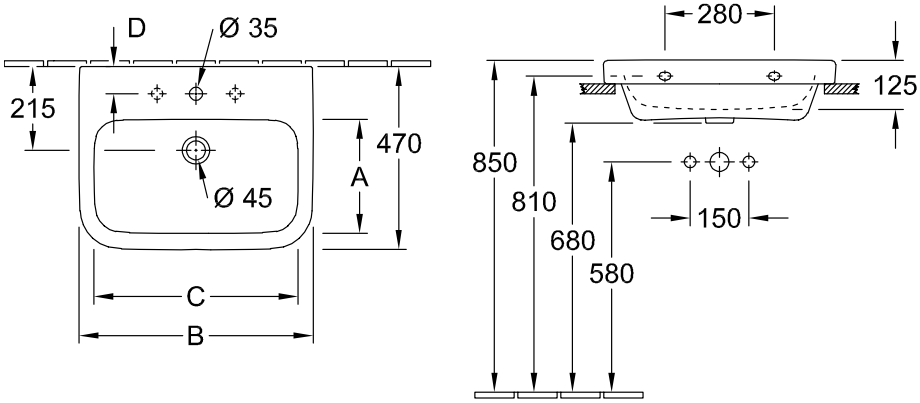

**41886G01**

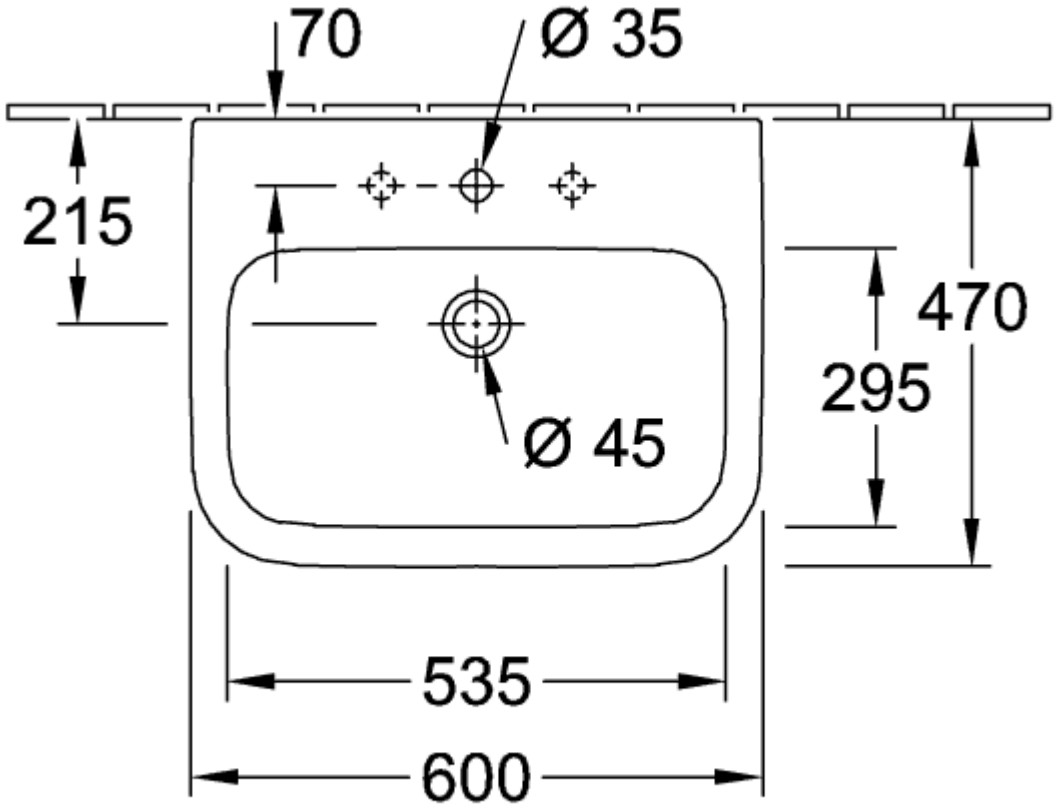

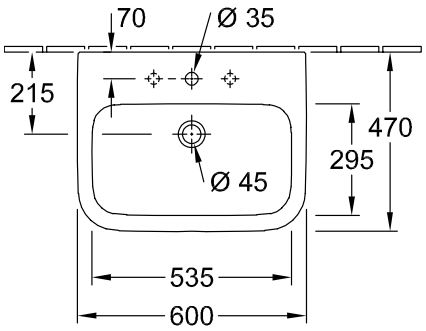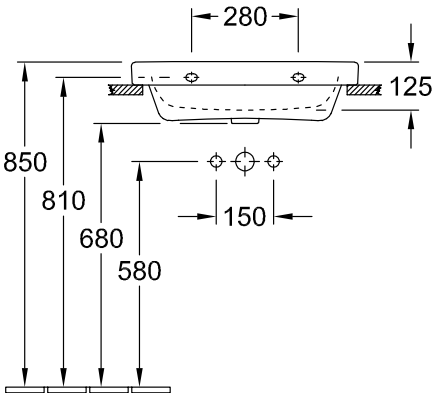
**41886G01**