MEMENTO 2.0 BIDET RETTANGOLARE

SCHEDA INFORMATIVA DEL PRODOTTO

Titolo dell'articolo	Villeroy & Boch Memento 2.0 Bidet, montato a parete, 375 x 560 mm, Bianco Alpin
Numero dell'articolo	44330001
Montaggio / Tipo di montaggio	montato a parete
In dotazione	1 x bidet , 1 x set di fissaggio
Profondità in mm	560
Larghezza in mm	375
Altezza in mm	230
Collezione	Memento 2.0
Adatto a	Miscelatore a 1 foro
Sospeso - A pavimento	montato a parete
Materiale	Ceramica per sanitari
Finitura	lucido
Codice colore	Bianco Alpin
Forma	Rettangolare
Codice colore	Bianco Alpin
Finitura antibatterica (con AntiBac)	no
Facile pulizia delle superfici (CeramicPlus)	no

DISEGNI TECNICI

44330001

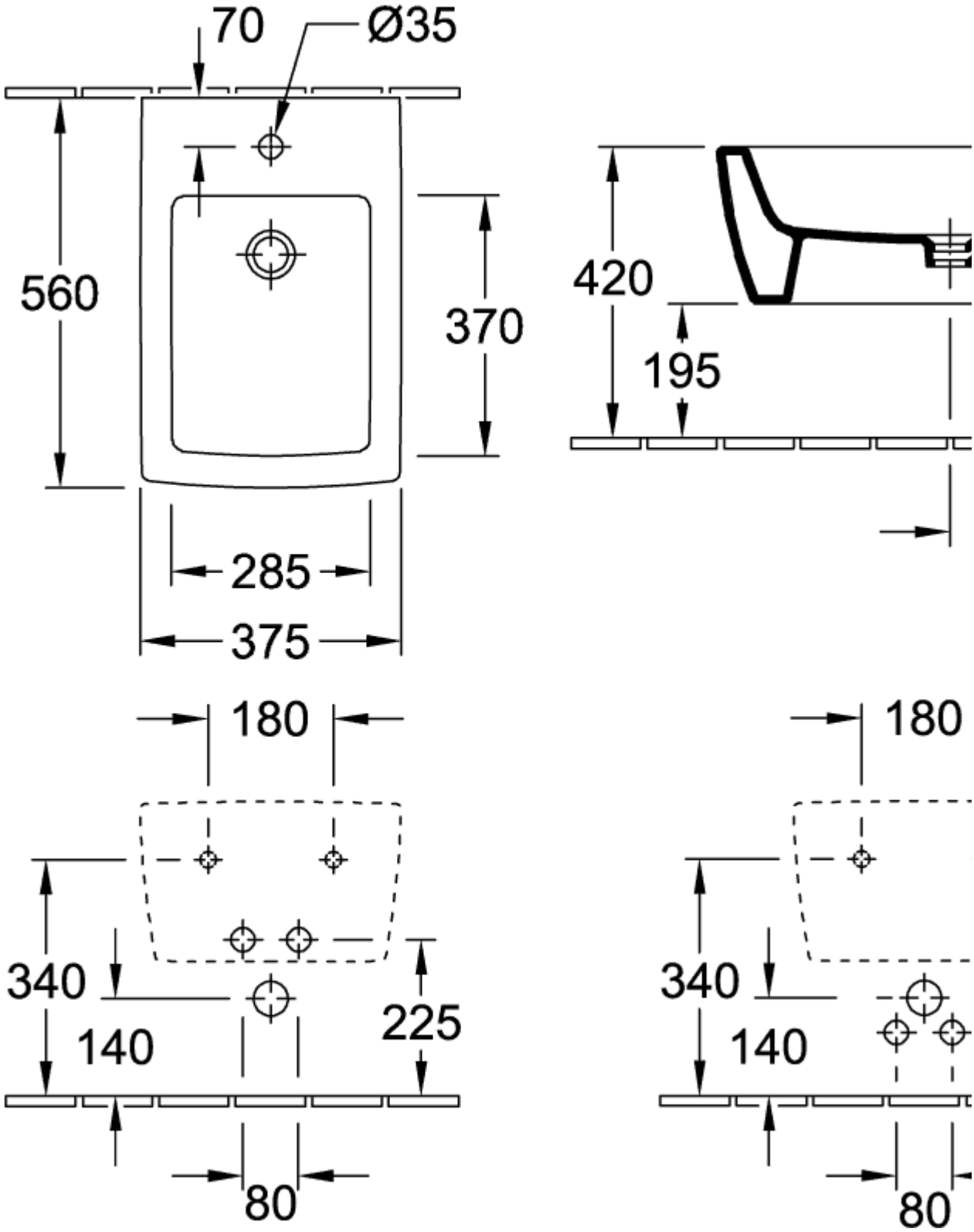

44330001

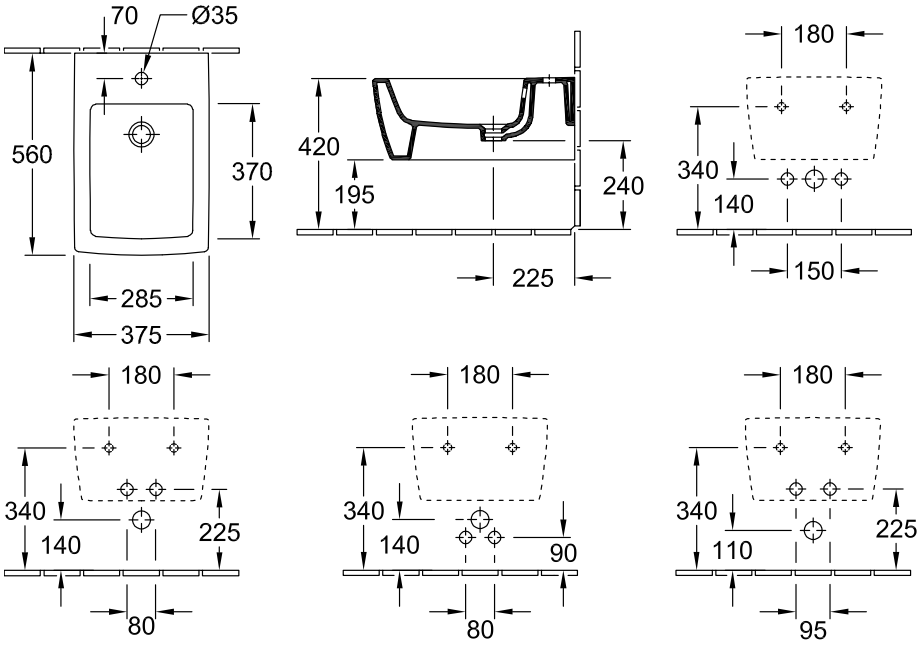
70
Ø35
560
370
285
375
420
195
240
225
180
340
140
150
180
340
140
225
80
180
340
140
90
80
180
340
110
225
95