ARCHITECTURA WC A CACCIATA COMPACT, SENZA BRIDA OVALE

SCHEDA INFORMATIVA DEL PRODOTTO

Titolo dell'articolo	Villeroy & Boch Architectura WC a cacciata Compact, senza brida, montato a parete, Bianco Alpin
Numero dell'articolo	4687R001
Montaggio / Tipo di montaggio	montato a parete
Istruzioni di montaggio	non idoneo a flussometro.
In dotazione	1 x WC a cacciata, senza brida
Profondità in mm	480
Larghezza in mm	350
Altezza in mm	340
Collezione	Architectura
Adatto a	Cisterna nascosta
Tecnologia di sciacquo a vortice (TwistFlush)	no
Tecnologia di sciacquo a vortice (TwistFlush[e³])	no
Volume di sciacquo l	3 / 4,5 l
Sospeso - A pavimento	montato a parete
Materiale	Ceramica per sanitari
Finitura	lucido
Codice colore	Bianco Alpin
Forma	Ovale
Codice colore	Bianco Alpin
Finitura antibatterica (con AntiBac)	no
Facile pulizia delle superfici (CeramicPlus)	no
Tecnologia di sciacquo a brida aperta (DirectFlush)	sì
Tipo di sciacquo	WC a cacciata
Soluzione rinfrescante integrata (con ViFresh)	no
Scarico / Scarico	scarico orizzontale

DISEGNI TECNICI

4687R001

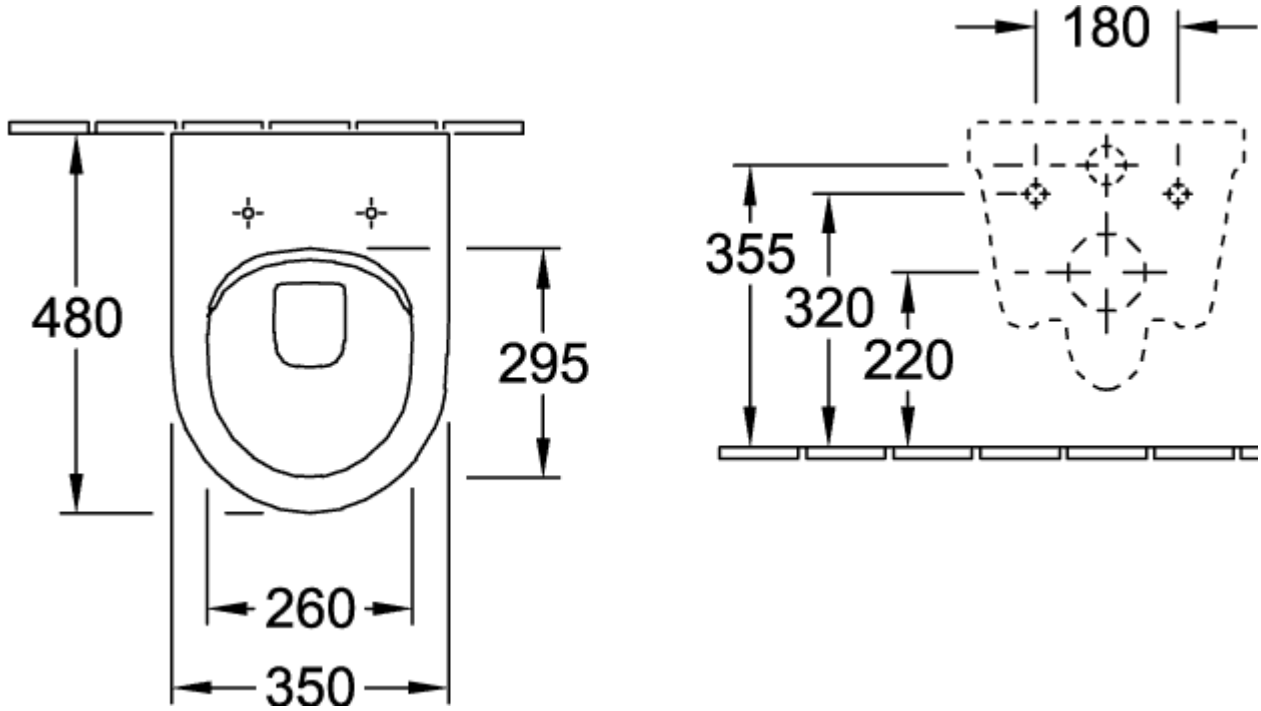
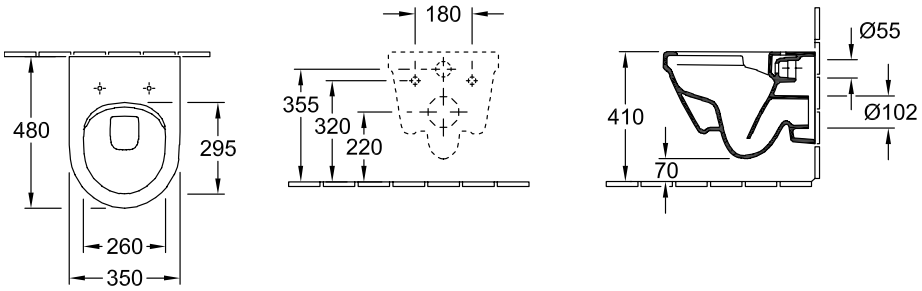
4687R001