LOOP & FRIENDS LAVABO DA APPOGGIO TONDO

SCHEDA INFORMATIVA DEL PRODOTTO

Titolo dell'articolo	Villeroy & Boch Loop & Friends Lavabo da appoggio, 380 x 380 x 110 mm, Bianco Alpin, con troppopieno
Numero dell'articolo	51480001
Montaggio / Tipo di montaggio	Montaggio superficiale
In dotazione	1 x lavabo per montaggio superficiale , 1 x barra a sfera estesa per il funzionamento di una piletta di scarico a saltarello 1 x piletta di scarico con copri-piletta in ceramica 1 x set di fissaggio 1 x modello tagliato
Profondità in mm	380
Larghezza in mm	380
Altezza in mm	110
Profondità interna	89
Diametro in mm	380
Collezione	Loop & Friends
Adatto a	Rubinetterie con montaggio a parete, Arredamento Villeroy&Boch abbinato|Rubinetteria con base sollevata
Materiale	Ceramica per sanitari
Finitura	lucido
Codice colore	Bianco Alpin
Con troppopieno	sì
Forma	Tondo
Codice colore	Bianco Alpin
Finitura antibatterica (con AntiBac)	no
Facile pulizia delle superfici (CeramicPlus)	no
Parte inferiore del lavabo	non rettificato
Numero di bacini	1

DISEGNI TECNICI

51480001

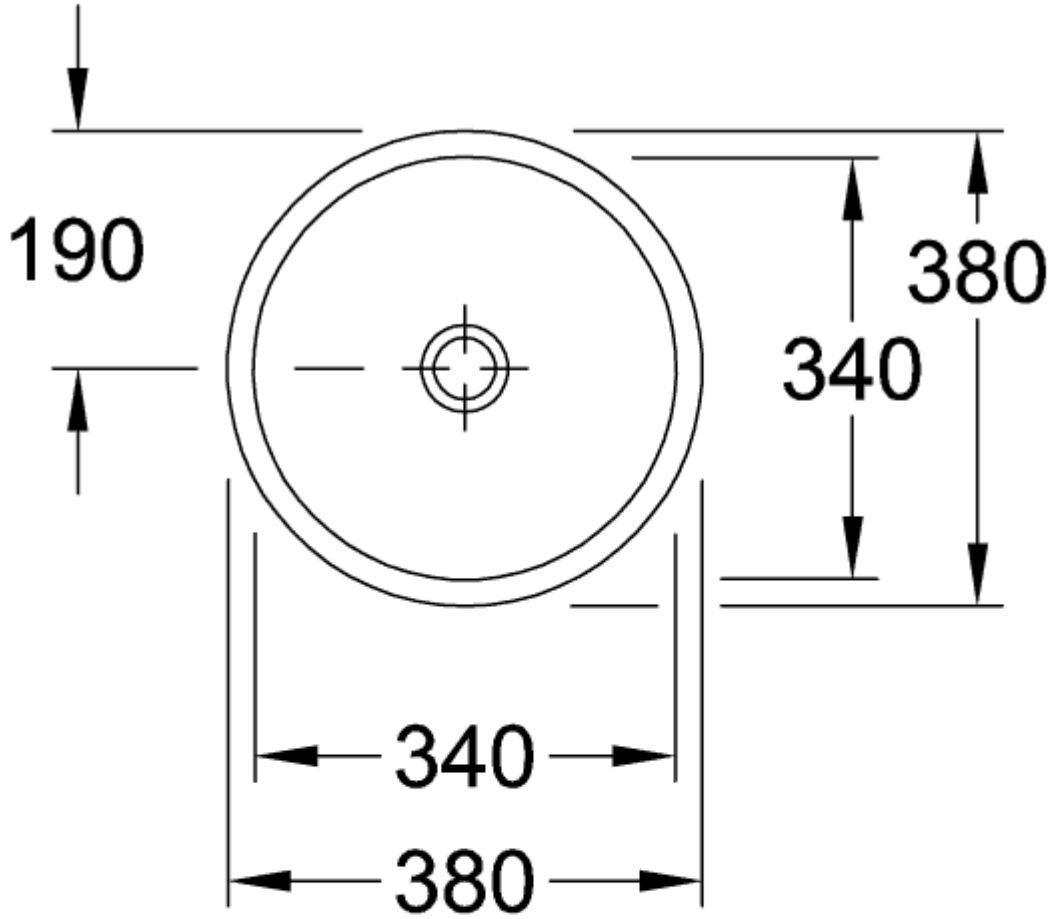

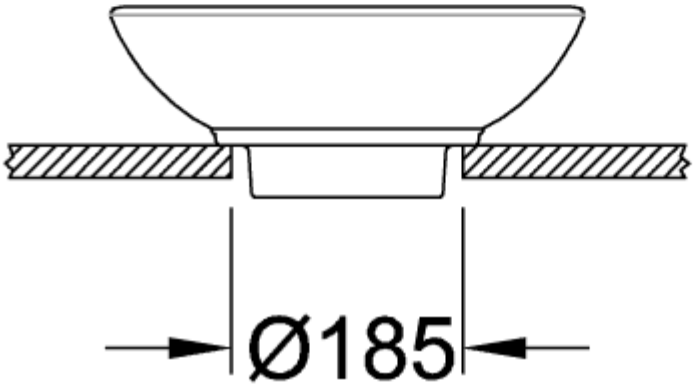

51480001

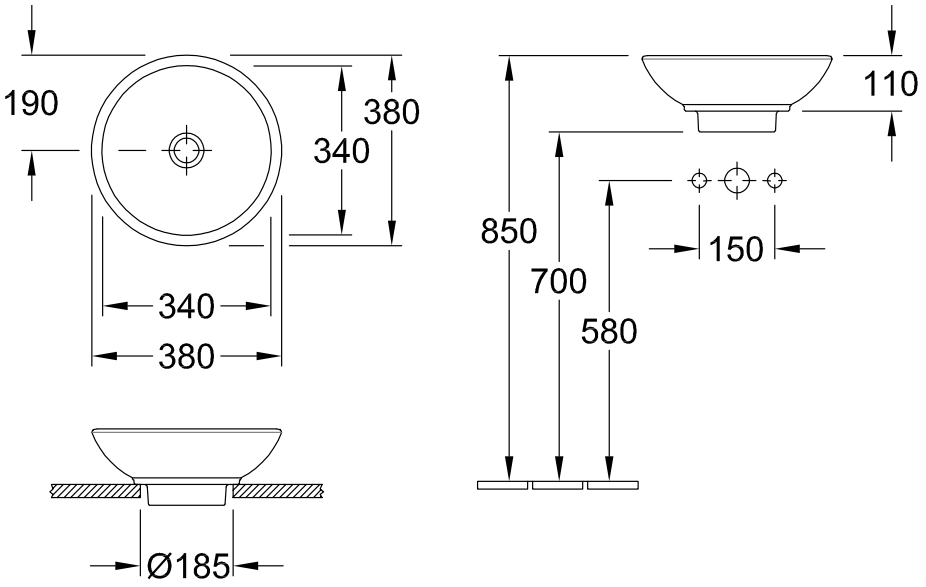

51480001

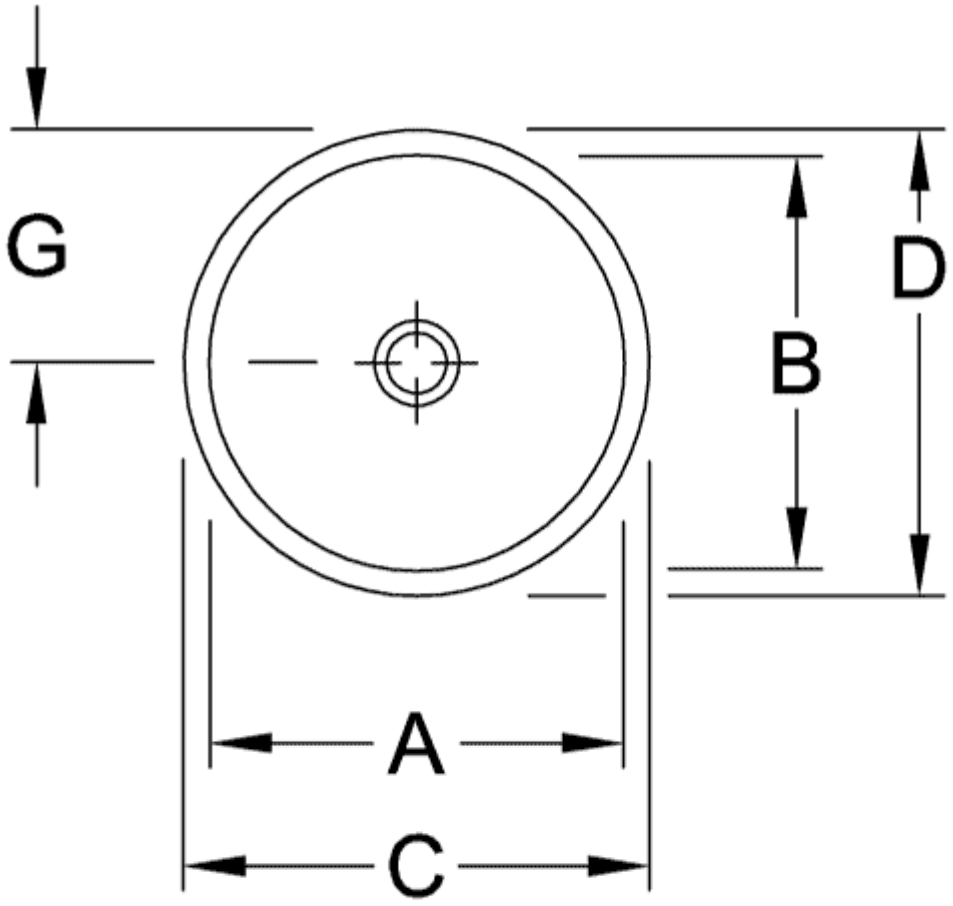

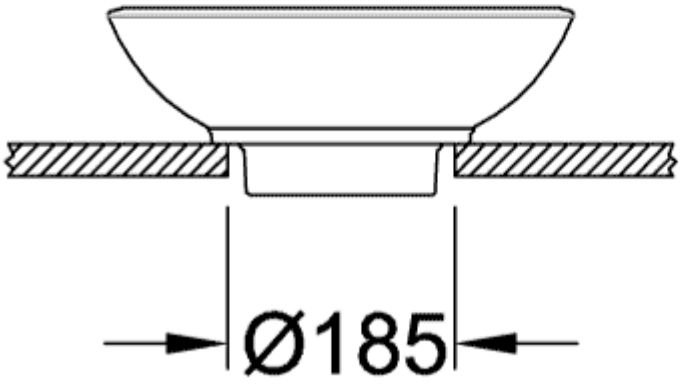

	A	B	C	D	G	H
5148 00	340	340	380	380	190	700
5144 00	390	390	430	430	215	690

51480001

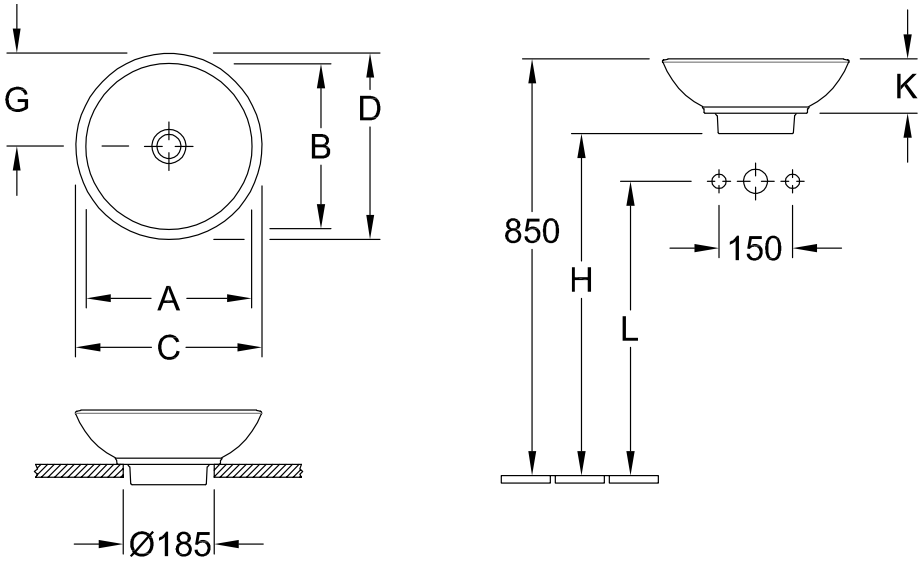

	A	B	C	D	G	H	K	L
5148 00	340	340	380	380	190	700	110	580
5144 00	390	390	430	430	215	690	120	570