ARCHITECTURA ORINATOIO AD ASPIRAZIONE OVALE

SCHEDA INFORMATIVA DEL PRODOTTO

Titolo dell'articolo	Villeroy & Boch Architectura Orinatoio ad aspirazione, con ogetto bersaglio, alimentazione nascosta, 325 x 355 mm, Bianco Alpin
Numero dell'articolo	55860501
Montaggio / Tipo di montaggio	montato a parete
In dotazione	1 x orinatoio ad aspirazione , 1 x scarico 1 x set di fissaggio 1 x cartuccia sifone ViChange 1 x copri-piletta in ceramica
Profondità in mm	355
Larghezza in mm	325
Altezza in mm	680
Collezione	Architectura
Adatto a	Installazione senza coperchio
Volume di sciacquo l	1,0 / l
Materiale	Ceramica per sanitari
Finitura	lucido
Codice colore	Bianco Alpin
Forma	Ovale
Codice colore	Bianco Alpin
Facile pulizia delle superfici (CeramicPlus)	no
Tecnologia di sciacquo a brida aperta (DirectFlush)	no
Tipo di sciacquo	Orinatoio ad aspirazione
Scarico / Scarico	Scarico nascosto
Oggetto bersaglio	con ogetto bersaglio

DISEGNI TECNICI

55860501

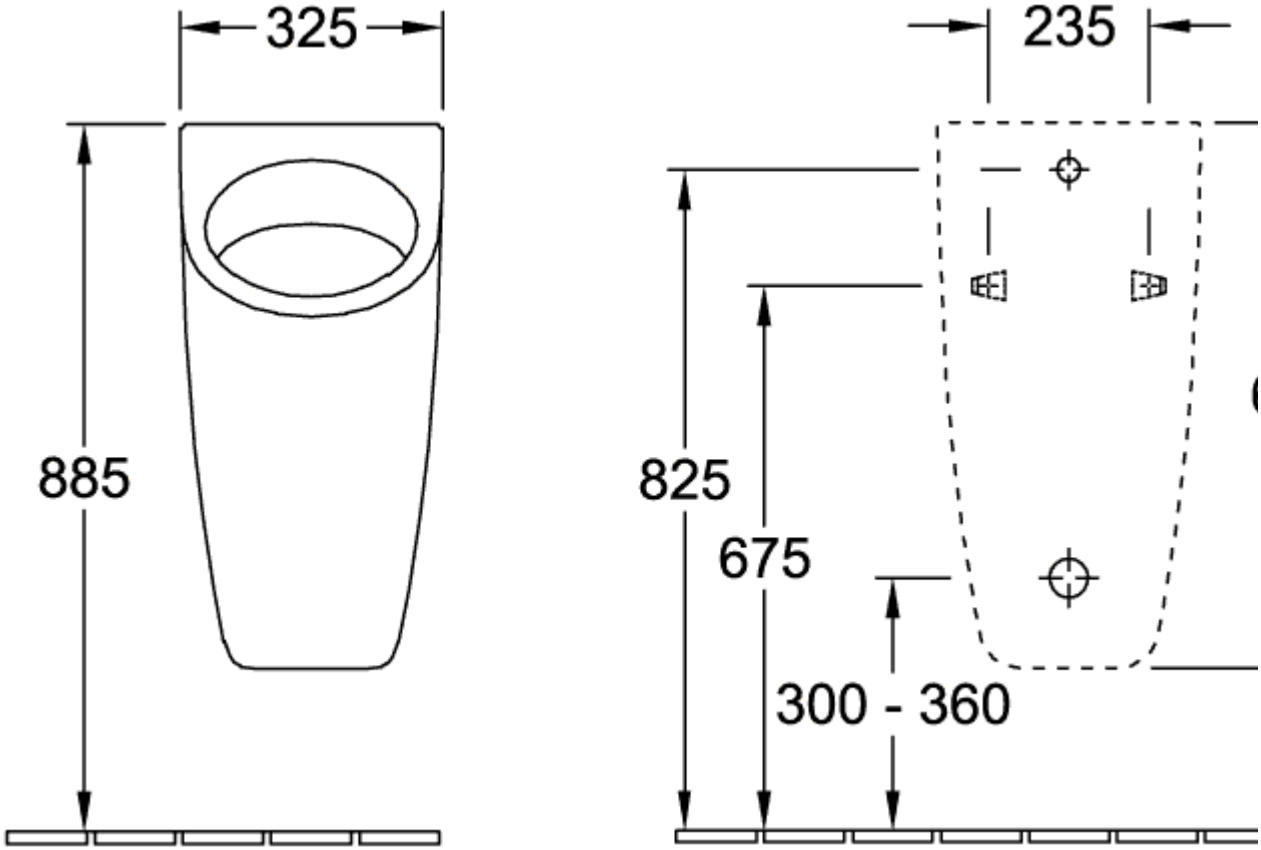
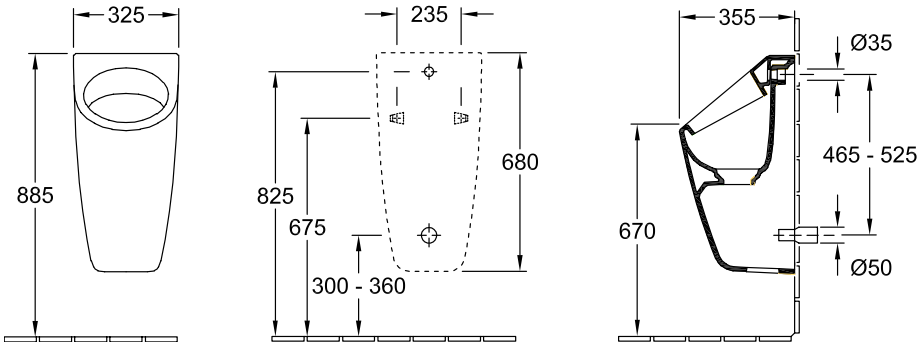
55860501