LOOP & FRIENDS LAVABO DA INCASSO TONDO

SCHEDA INFORMATIVA DEL PRODOTTO

Titolo dell'articolo	Villeroy & Boch Loop & Friends Lavabo da incasso, 450 x 450 x 205 mm, Bianco Alpin, con troppopieno, non rettificato
Numero dell'articolo	61404501
Montaggio / Tipo di montaggio	Integrato
In dotazione	1 x lavabo integrato , 1 x barra a sfera estesa per il funzionamento di una piletta di scarico a saltarello 1 x modello tagliato
Profondità in mm	450
Larghezza in mm	450
Altezza in mm	205
Profondità interna	160
Diametro in mm	450
Collezione	Loop & Friends
Materiale	Ceramica per sanitari
Finitura	lucido
Codice colore	Bianco Alpin
Con troppopieno	sì
Forma	Tondo
Codice colore	Bianco Alpin
Finitura antibatterica (con AntiBac)	no
Facile pulizia delle superfici (CeramicPlus)	no
Parte inferiore del lavabo	non rettificato
Numero di bacini	1

DISEGNI TECNICI

61404501

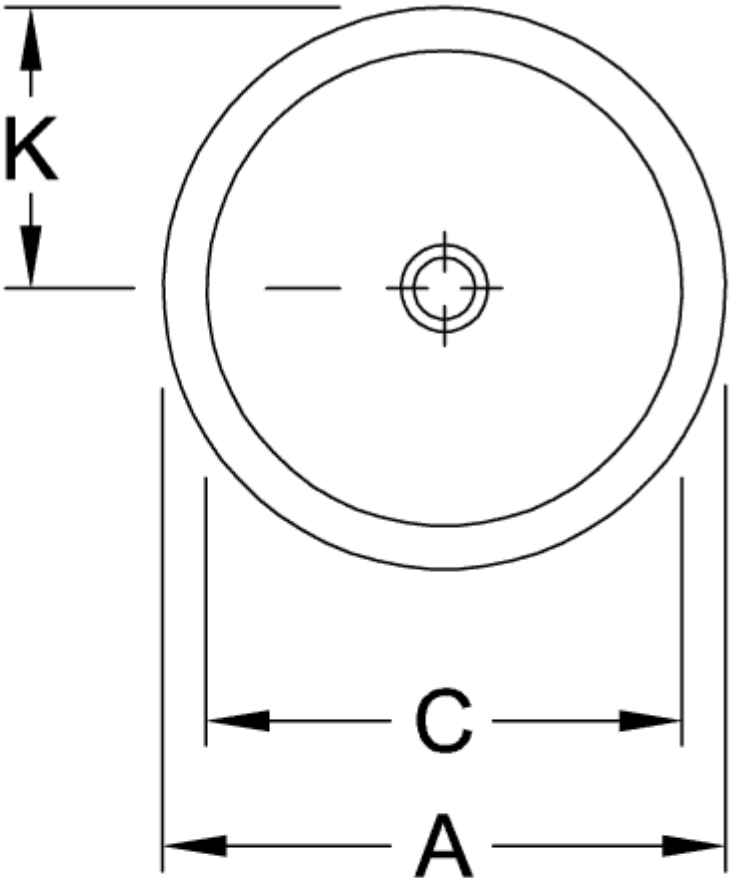

	A	C	G	K	R
6140 51	535	440	630	267	510
6141 51	535	440	630	267	510
6140 45	450	380	660	225	540
6141 45	450	380	660	225	540
6140 39	390	330	680	195	560
6141 39	390	330	680	195	560
6140 34	345	280	695	170	575
6141 34	345	280	695	170	575

61404501

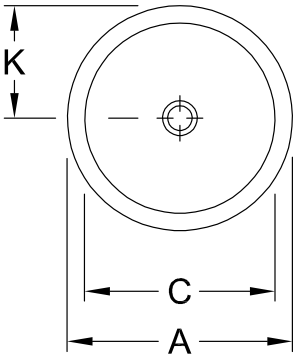

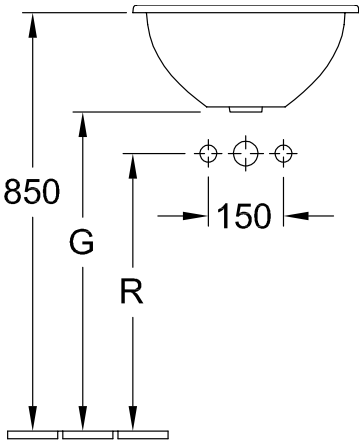

	A	C	G	K	R
6140 51	535	440	630	267	510
6141 51	535	440	630	267	510
6140 45	450	380	660	225	540
6141 45	450	380	660	225	540
6140 39	390	330	680	195	560
6141 39	390	330	680	195	560
6140 34	345	280	695	170	575
6141 34	345	280	695	170	575

61404501

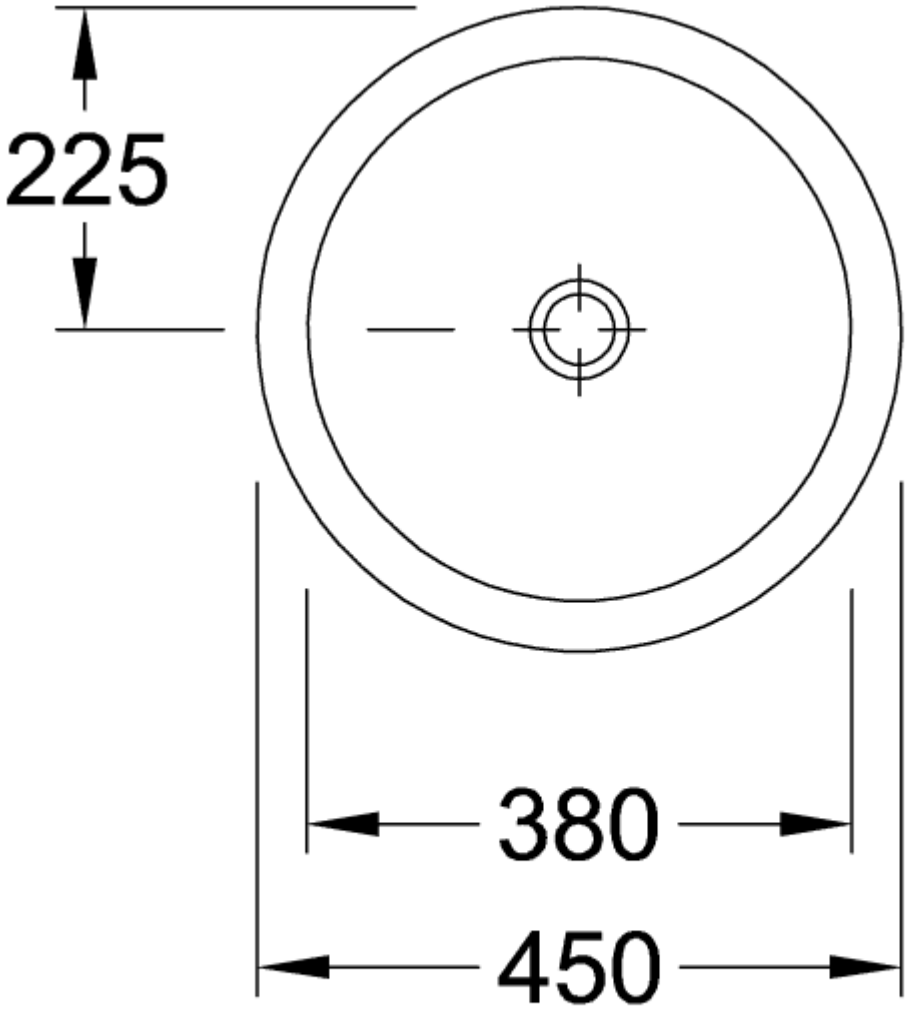
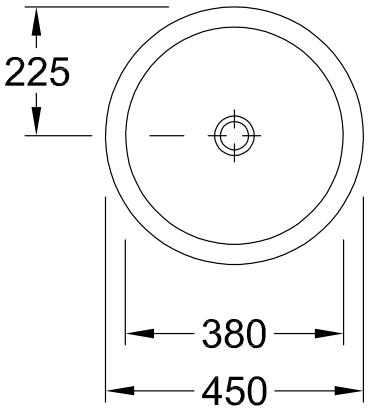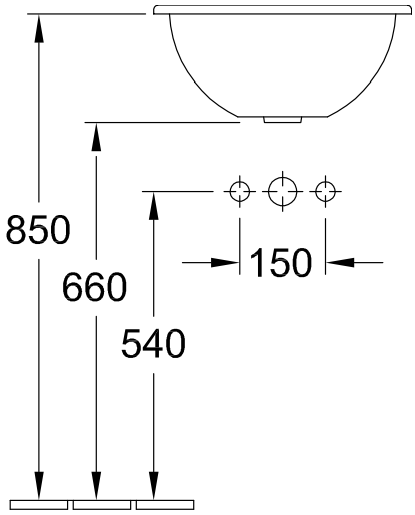
61404501