LOOP & FRIENDS LAVABO SOTTOPIANO OVALE

SCHEDA INFORMATIVA DEL PRODOTTO

Titolo dell'articolo	Villeroy & Boch Loop & Friends Lavabo sottopiano, 430 x 285 x 185 mm, Bianco Alpin, con troppopieno
Numero dell'articolo	61611001
Montaggio / Tipo di montaggio	Sottopiano
Istruzioni di montaggio	il taglio per l'incasso deve essere effettuato con precisione soltanto sul lavabo originale, possibilità di installazione in top laminati o in pietra naturale
In dotazione	1 x lavabo sottopiano , 1 x set di fissaggio
Profondità in mm	285
Larghezza in mm	430
Altezza in mm	185
Profondità interna	140
Collezione	Loop & Friends
Materiale	Ceramica per sanitari
Finitura	lucido
Codice colore	Bianco Alpin
Con troppopieno	sì
Forma	Ovale
Codice colore	Bianco Alpin
Finitura antibatterica (con AntiBac)	no
Facile pulizia delle superfici (CeramicPlus)	no
Numero di bacini	1

DISEGNI TECNICI

61611001

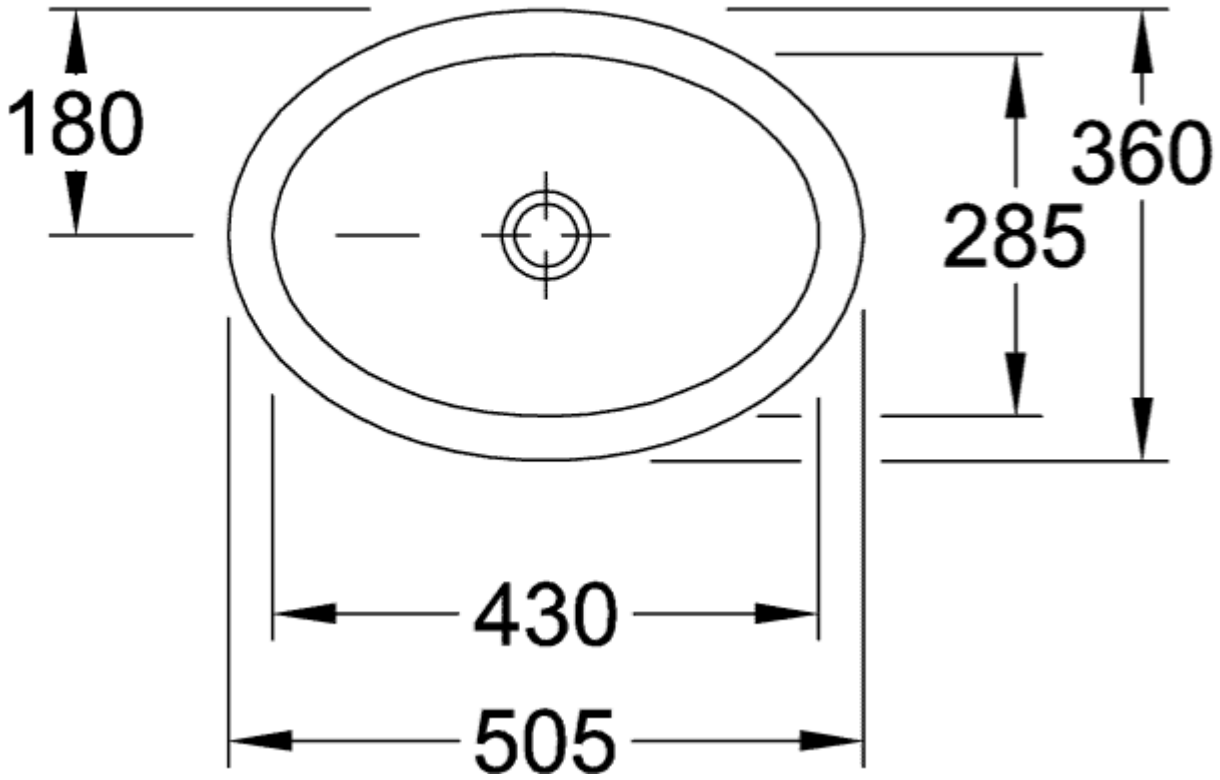

61611001

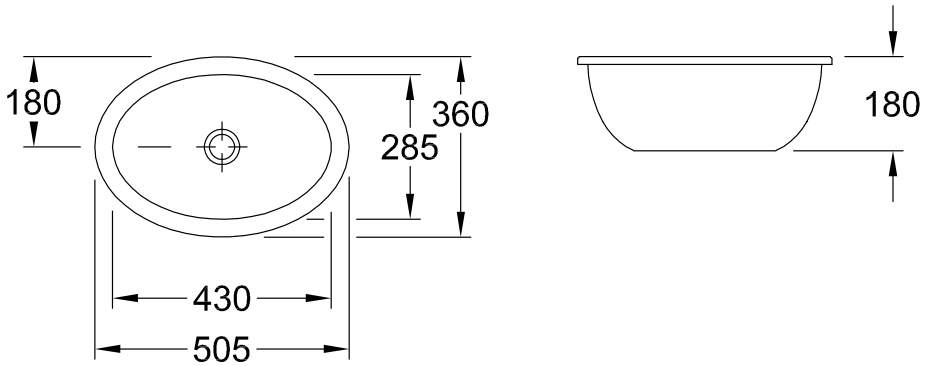

61611001

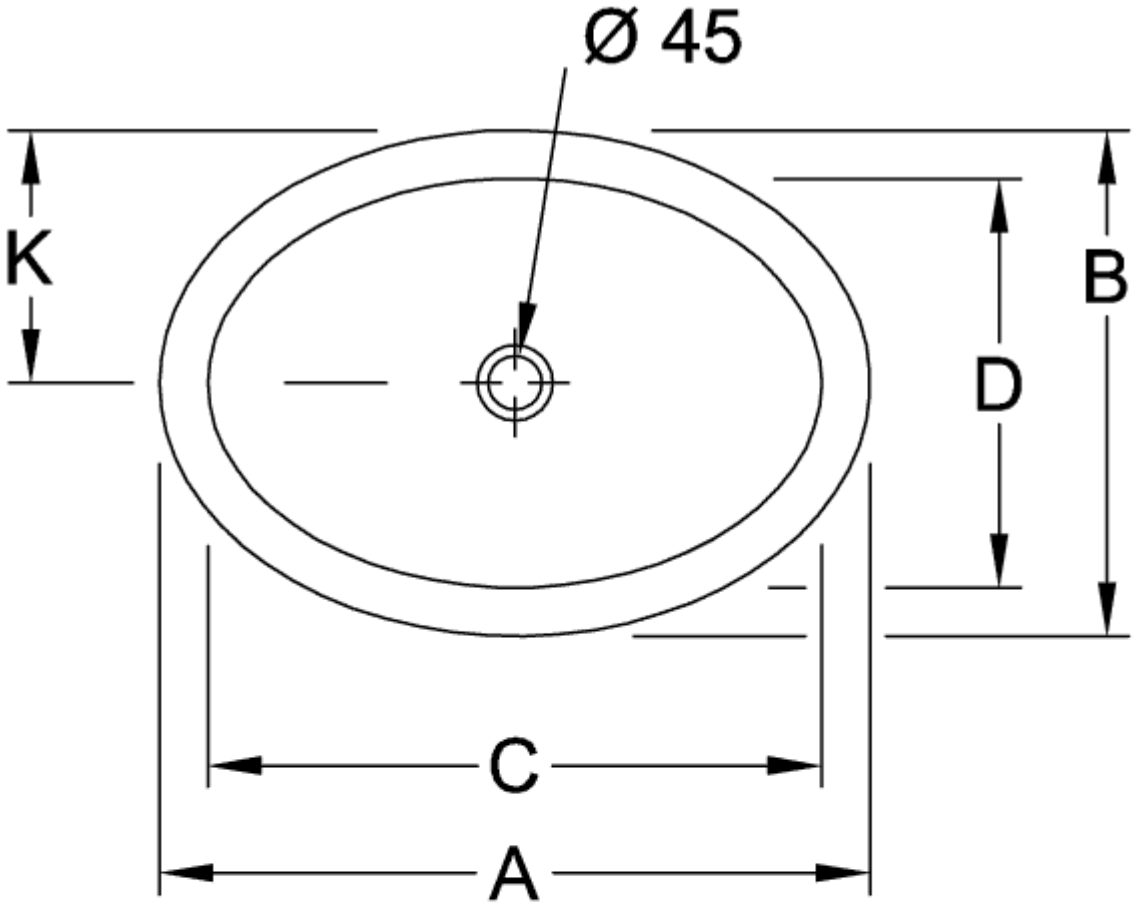

	A	B	C	D	G	K	L
6161 30	660	470	560	375	220	235	180
6161 31	660	470	560	375	220	235	180
6161 20	570	405	485	325	200	203	160
6161 21	570	405	485	325	200	203	160
6161 10	505	360	430	285	180	180	140
6161 11	505	360	430	285	180	180	140
6161 00	450	320	385	255	160	160	120
6161 01	450	320	385	255	160	160	120

61611001

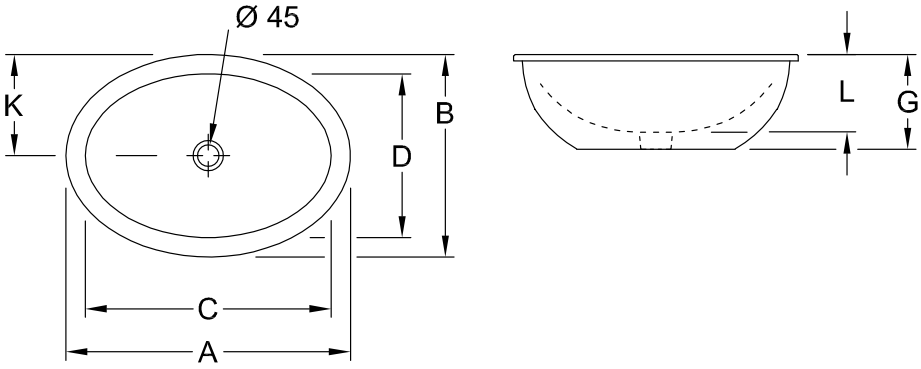

	A	B	C	D	G	K	L
6161 30	660	470	560	375	220	235	180
6161 31	660	470	560	375	220	235	180
6161 20	570	405	485	325	200	203	160
6161 21	570	405	485	325	200	203	160
6161 10	505	360	430	285	180	180	140
6161 11	505	360	430	285	180	180	140
6161 00	450	320	385	255	160	160	120
6161 01	450	320	385	255	160	160	120