LOOP & FRIENDS LAVABO SOTTOPIANO RETTANGOLARE

SCHEDA INFORMATIVA DEL PRODOTTO

Titolo dell'articolo	Villeroy & Boch Loop & Friends Lavabo sottopiano, 615 x 380 x 185 mm, Bianco Alpin, con troppopieno
Numero dell'articolo	61632001
Montaggio / Tipo di montaggio	Sottopiano
Istruzioni di montaggio	il taglio per l'incasso deve essere effettuato con precisione soltanto sul lavabo originale, possibilità di installazione in top laminati o in pietra naturale
In dotazione	1 x lavabo sottopiano , 1 x barra a sfera estesa per il funzionamento di una piletta di scarico a saltarello 1 x set di fissaggio
Profondità in mm	380
Larghezza in mm	615
Altezza in mm	185
Profondità interna	140
Collezione	Loop & Friends
Materiale	Ceramica per sanitari
Finitura	lucido
Codice colore	Bianco Alpin
Con troppopieno	sì
Forma	Rettangolare
Codice colore	Bianco Alpin
Finitura antibatterica (con AntiBac)	no
Facile pulizia delle superfici (CeramicPlus)	no
Numero di bacini	1

DISEGNI TECNICI

61632001

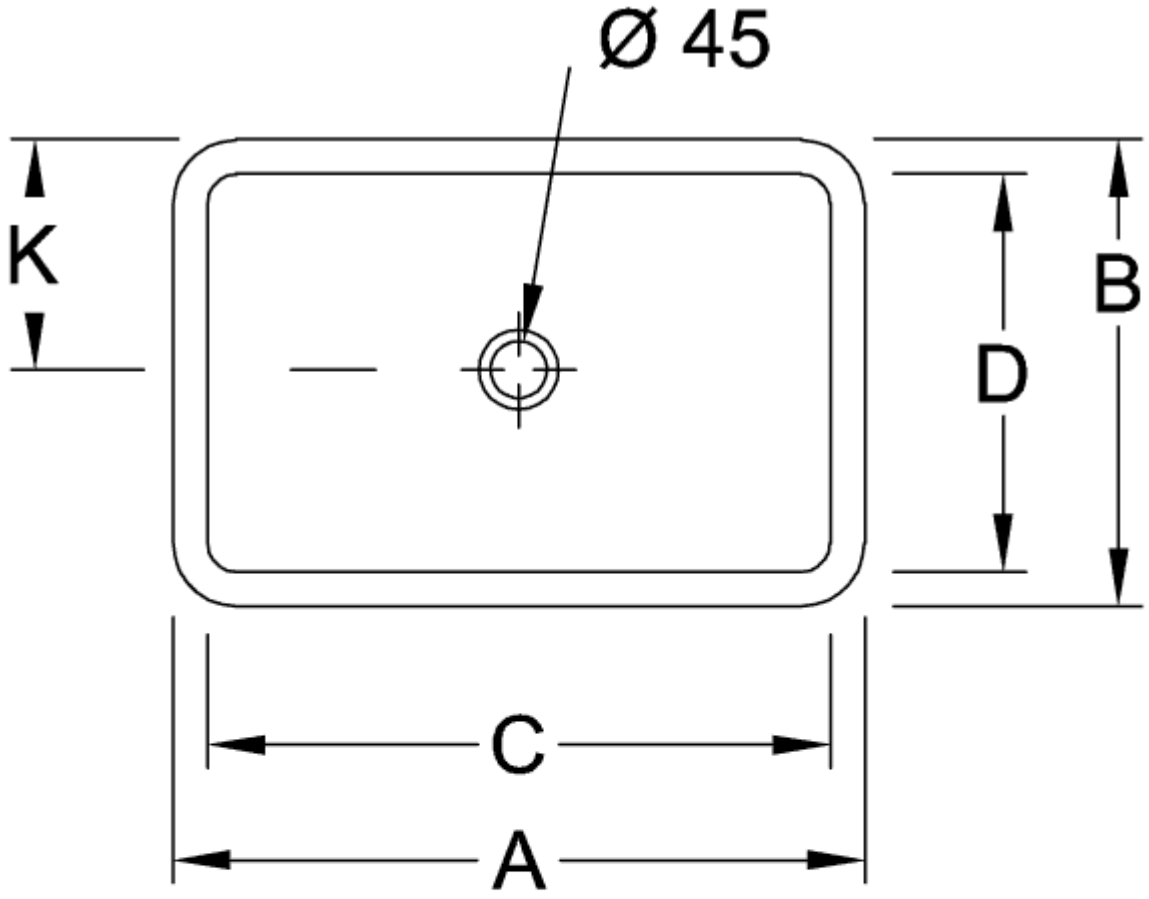

	A	B	C	D	K	M	N
6163 10	510	340	450	280	170	160	115
6163 11	510	340	450	280	170	160	115
6163 00	600	405	540	340	203	180	120
6163 01	600	405	540	340	203	180	120
6163 20	675	450	615	380	225	180	140
6163 21	675	450	615	380	225	180	140

61632001

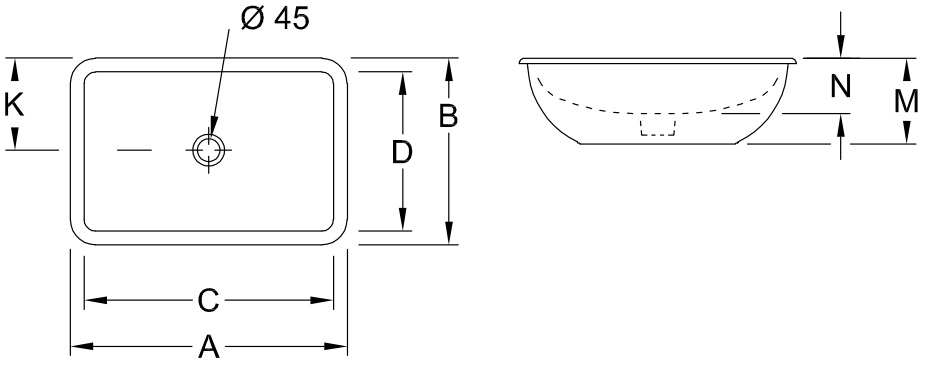

	A	B	C	D	K	M	N
6163 10	510	340	450	280	170	160	115
6163 11	510	340	450	280	170	160	115
6163 00	600	405	540	340	203	180	120
6163 01	600	405	540	340	203	180	120
6163 20	675	450	615	380	225	180	140
6163 21	675	450	615	380	225	180	140

61632001

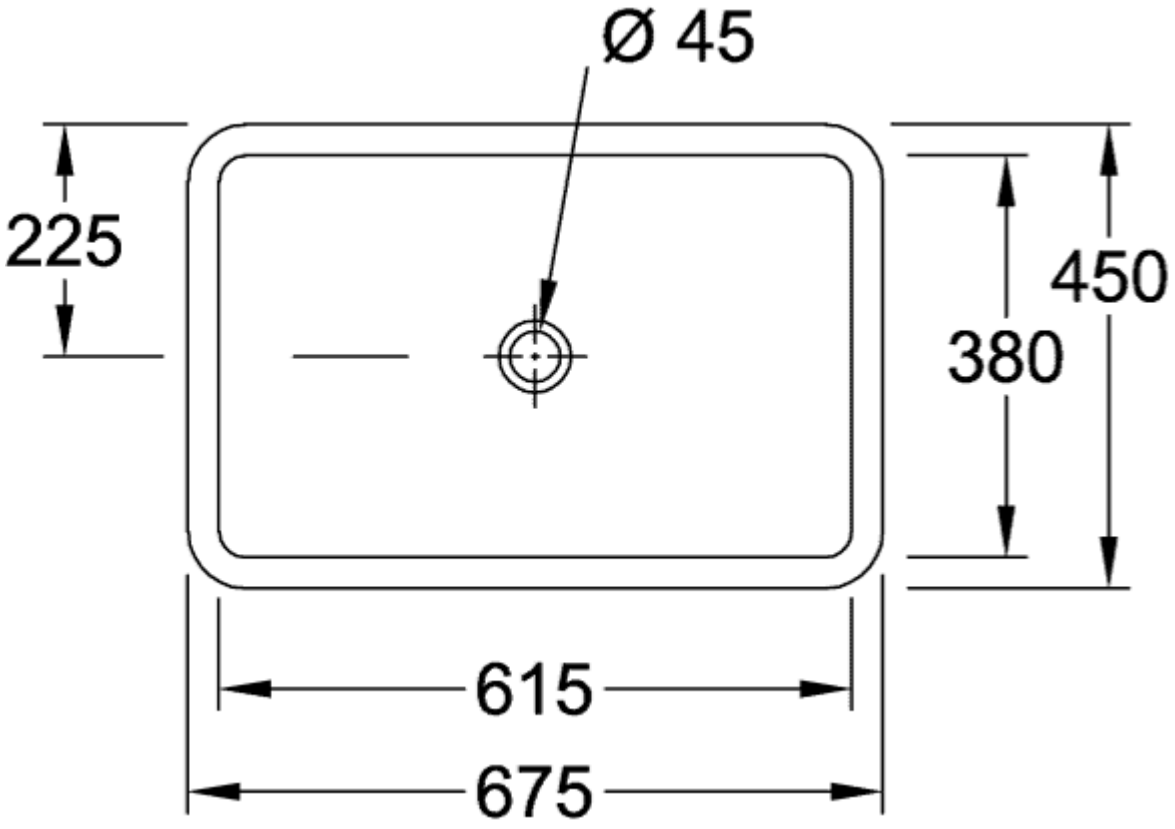
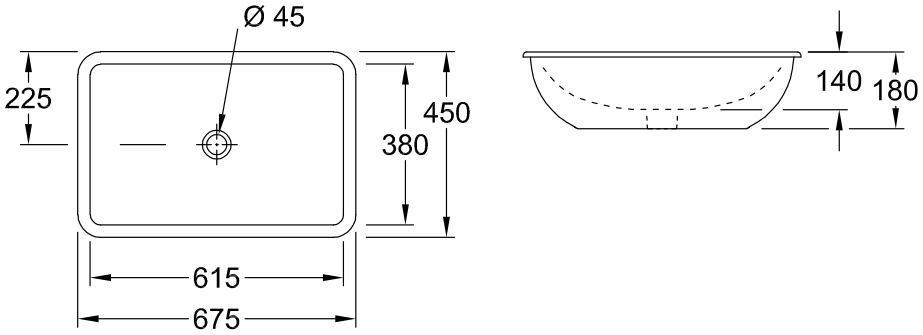
61632001