SUBWAY INFINITY PIATTO DOCCIA RETTANGOLARE

SCHEDA INFORMATIVA DEL PRODOTTO

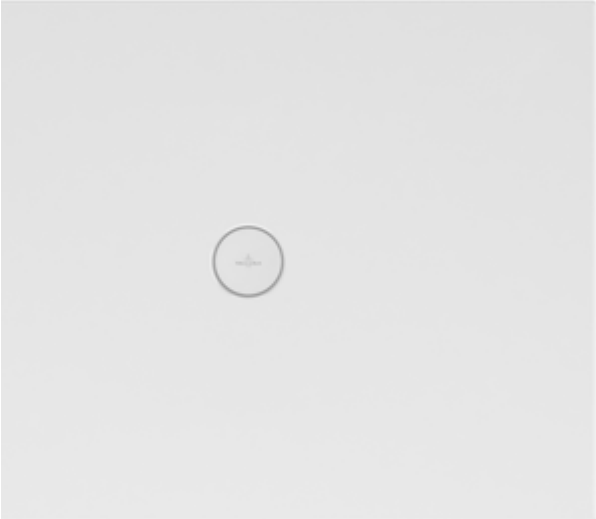

Titolo dell'articolo	Villeroy & Boch Subway Infinity Piatto doccia, 1000 x 900 x 40 mm, Bianco Alpin
Numero dell'articolo	6228K401
Montaggio / Tipo di montaggio	installazione a incasso, Installazione su piastrelle| Installazione su una base
Istruzioni di montaggio	l’altezza di ingombro del piatto doccia può essere ridotta di 30 mm se si utilizza la batteria di scarico 9226 00 XX, Questi piatti doccia vengono tagliati sul lato corto e devono essere posizionati con il lato tagliato (non smaltato) contro la parete.
In dotazione	1 x piatto doccia rettangolare
Lunghezza in mm	1000
Larghezza in mm	900
Altezza in mm	40
Profondità interna	12
Collezione	Subway Infinity
Materiale	Ceramica per sanitari
Finitura	opaco
Codice colore	Bianco Alpin
Forma	Rettangolare
Codice colore	Bianco Alpin
Finitura antibatterica (con AntiBac)	no
Facile pulizia delle superfici (CeramicPlus)	no
Con effetto antiscivolo	sì

DISEGNI TECNICI

6228K401

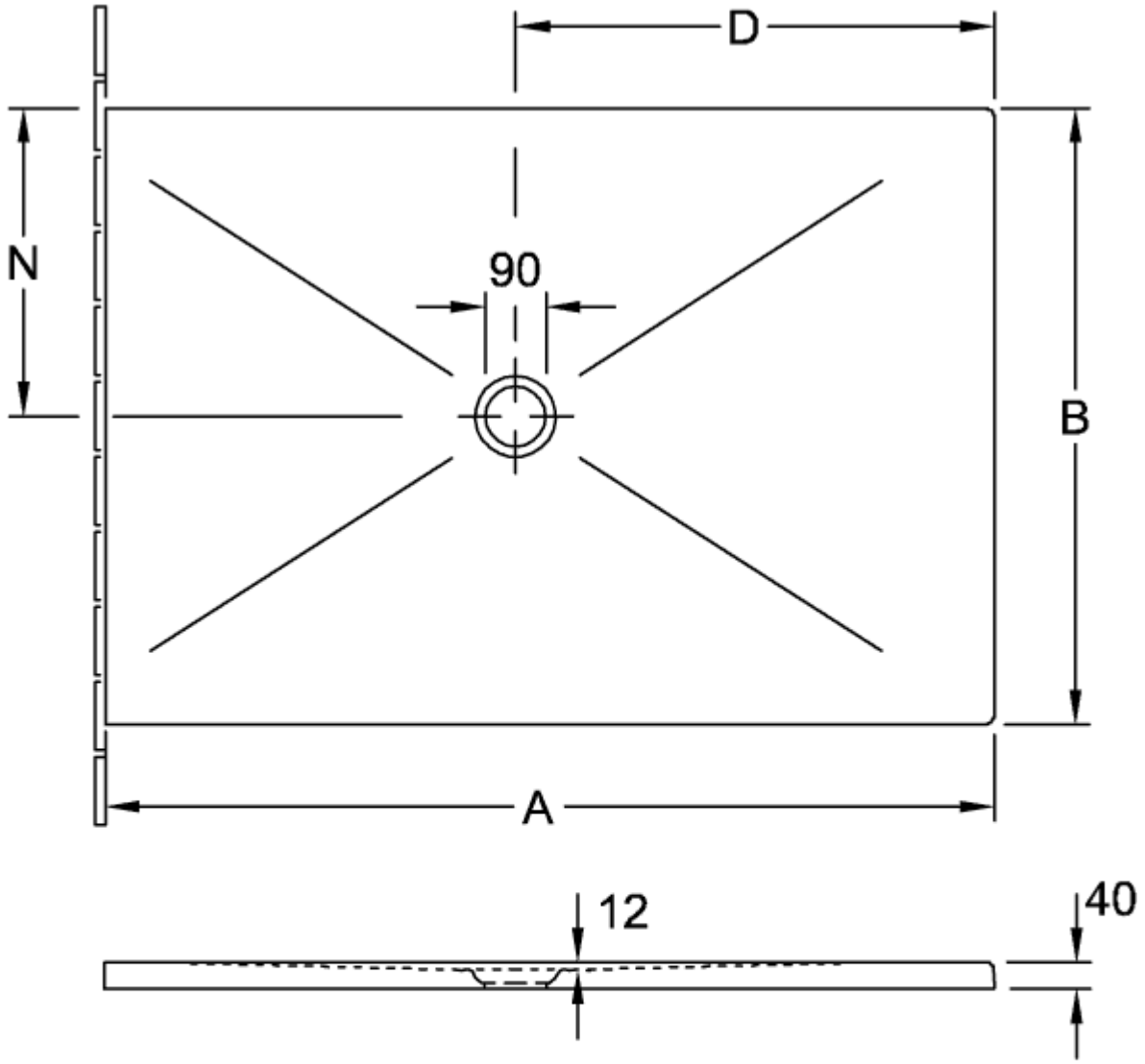

	A	B	D	N
6232 W5	1500	1000	800	500
6231 R4	1300	900	700	450
6230 M4	1100	900	600	450
6229 E3	900	800	500	400
6228 K4	900	1000	500	500

6228K401

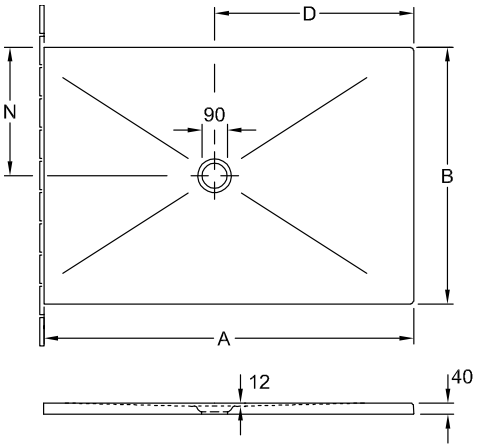

	A	B	D	N
6232 W5	1500	1000	800	500
6231 R4	1300	900	700	450
6230 M4	1100	900	600	450
6229 E3	900	800	500	400
6228 K4	900	1000	500	500