VICARE LAVABO VICARE RETTANGOLARE

SCHEDA INFORMATIVA DEL PRODOTTO

Titolo dell'articolo	Villeroy & Boch ViCare Lavabo ViCare, 600 x 490 x 180 mm, Bianco Alpin, senza troppopieno
Numero dell'articolo	71196101
Montaggio / Tipo di montaggio	montato a parete
In dotazione	1 x lavabo
Profondità in mm	490
Larghezza in mm	600
Altezza in mm	180
Profondità interna	140
Collezione	ViCare
Rubinetteria/foro rubinetteria Indicazioni	Attenzione: per i modelli senza troppopieno occorre utilizzare una piletta di scarico non chiudibile
Adatto a	Miscelatore a 3 fori, Applicazione accessibile
Materiale	Ceramica per sanitari
Finitura	lucido
Codice colore	Bianco Alpin
Con troppopieno	no
Forma	Rettangolare
Codice colore	Bianco Alpin
Finitura antibatterica (con AntiBac)	no
Facile pulizia delle superfici (CeramicPlus)	no
Numero di fori per rubinetteria perforati	1
Numero di fori per rubinetteria pre-perforati	2
Numero di bacini	1

DISEGNI TECNICI

71196101

DE

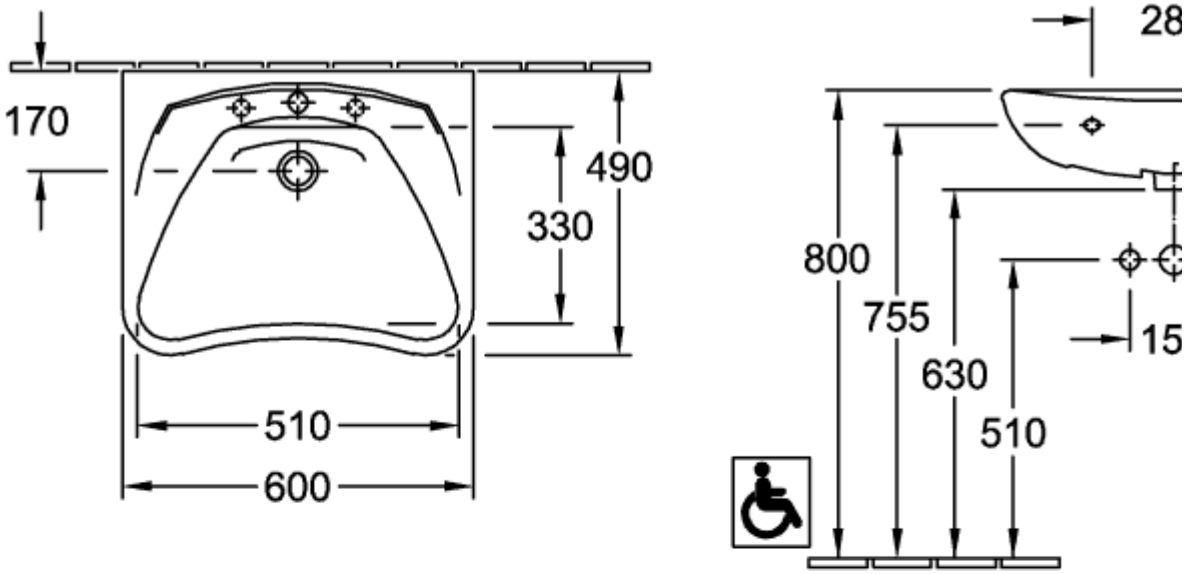

FR+

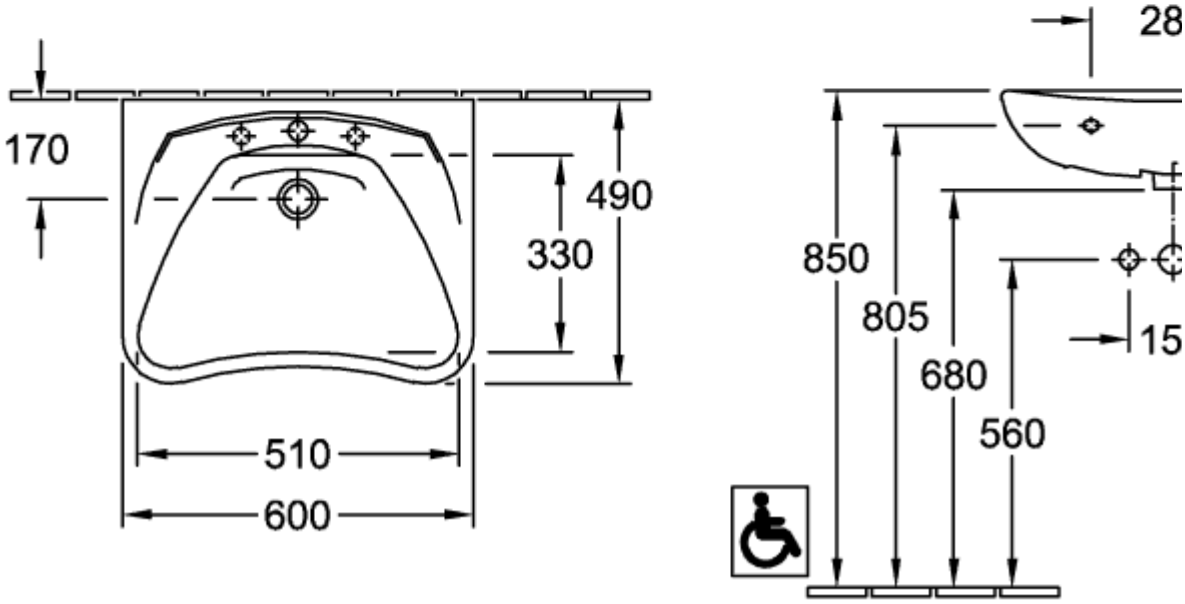

71196101

DE

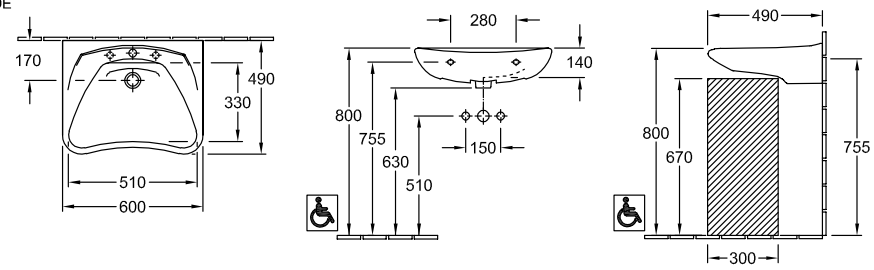
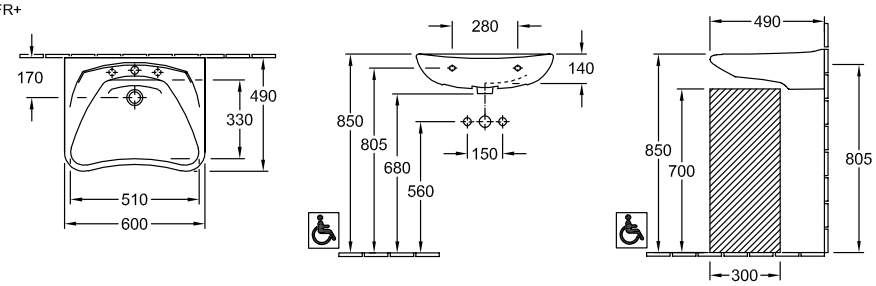
FR+