MORE TO SEE SPECCHIO RETTANGOLARE

SCHEDA INFORMATIVA DEL PRODOTTO

Titolo dell'articolo	Villeroy & Boch More To See Specchio, con illuminazione, 550 x 750 x 126 mm
Numero dell'articolo	A4045500
Montaggio / Tipo di montaggio	montato a parete
Dotazione	1 x lampada
In dotazione	1 x specchio , 1 x set di fissaggio
Profondità in mm	126
Larghezza in mm	550
Altezza in mm	750
Collezione	More To See
Funzioni sedile	con illuminazione
Materiale	Vetro
Forma	Rettangolare
Con illuminazione	sì
compatibile con Smart Home	no

DISEGNI TECNICI

A4045500

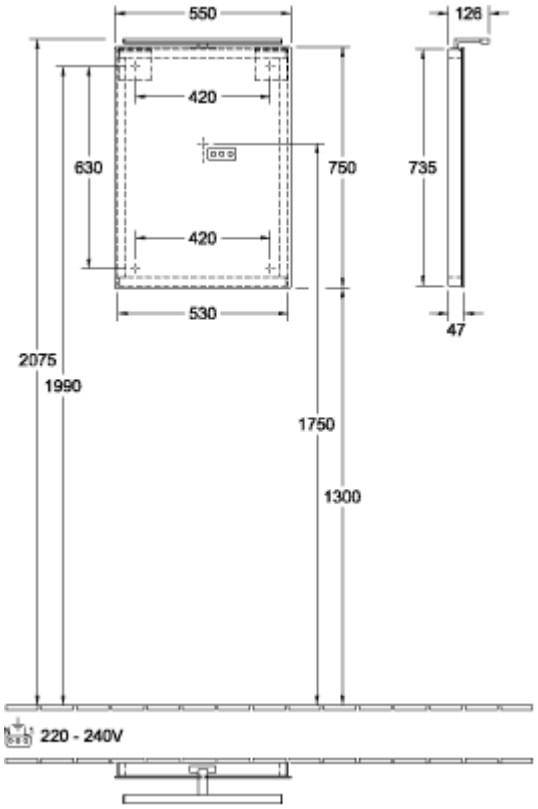
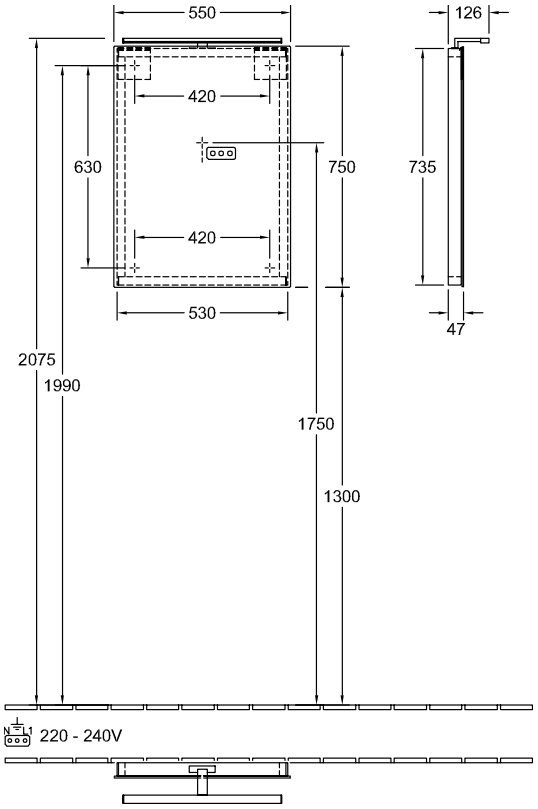
A4045500