SUBWAY 2.0 MOBILE SOTTOLAVABO RETTANGOLARE / QUADRATO

SCHEDA INFORMATIVA DEL PRODOTTO

Titolo dell'articolo	Villeroy & Boch Subway 2.0 Mobile sottolavabo, 1 vano estraibile, 637 x 420 x 454 mm, Glossy White
Numero dell'articolo	A68810DH
Montaggio / Tipo di montaggio	montato a parete
Tipo di apertura	1 vano estraibile
Dotazione	1 x scatola accessori L , 1 x vano estraibile
In dotazione	1 x mobile sottolavabo , 1 x set di fissaggio
Posizione del lavabo	lavabo al centro
Profondità in mm	454
Larghezza in mm	637
Altezza in mm	420
Collezione	Subway 2.0
Adatto a	lavabi selezionati
Funzioni sedile	con SoftClosing
Materiale frontale	MDF
Finitura del frontale	Film
Materiale scocca	MDF
Finitura della scocca	Film
Altro materiale	Maniglia: Plastica
Altre finiture	Maniglia: Vernice, lucido
Forma	Rettangolare / quadrato
Codice colore	Glossy White
Altri codici colore	Maniglia: cromata finitura lucida
Con illuminazione	no
compatibile con Smart Home	no

DISEGNI TECNICI

A68810DH

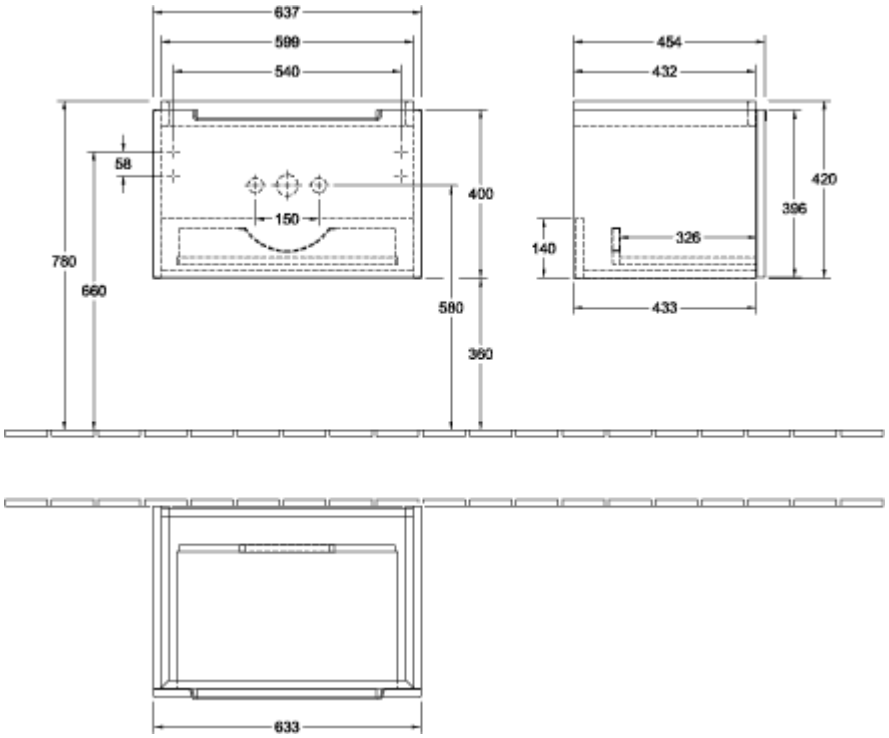
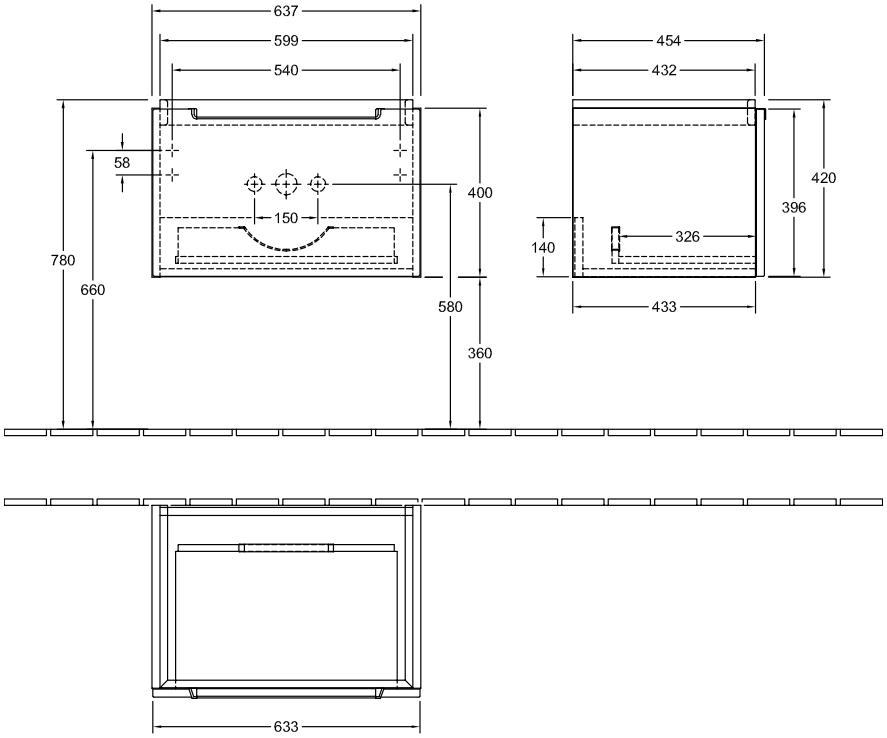
A68810DH