SUBWAY 2.0 MOBILE SOTTOLAVABO RETTANGOLARE / QUADRATO

SCHEDA INFORMATIVA DEL PRODOTTO

Titolo dell'articolo	Villeroy & Boch Subway 2.0 Mobile sottolavabo, 2 vani estraibili, 440 x 590 x 351 mm, Truffle Grey
Numero dell'articolo	A90600VG
Montaggio / Tipo di montaggio	montato a parete
Tipo di apertura	2 vani estraibili
Dotazione	1 x scatola accessori L , 2 x vani estraibili
In dotazione	1 x mobile sottolavabo , 1 x set di fissaggio
Posizione del lavabo	lavabo al centro
Profondità in mm	351
Larghezza in mm	440
Altezza in mm	590
Collezione	Subway 2.0
Adatto a	lavabi per le mani selezionati
Funzioni sedile	con SoftClosing
Materiale frontale	Truciolato
Finitura del frontale	Rivestimento diretto
Materiale scocca	Truciolato
Finitura della scocca	Rivestimento diretto
Altro materiale	Maniglia: Plastica
Altre finiture	Maniglia: Vernice, opaco
Forma	Rettangolare / quadrato
Codice colore	Truffle Grey
Altri codici colore	Maniglia: argento opaco
Con illuminazione	no
compatibile con Smart Home	no

DISEGNI TECNICI

A90600VG

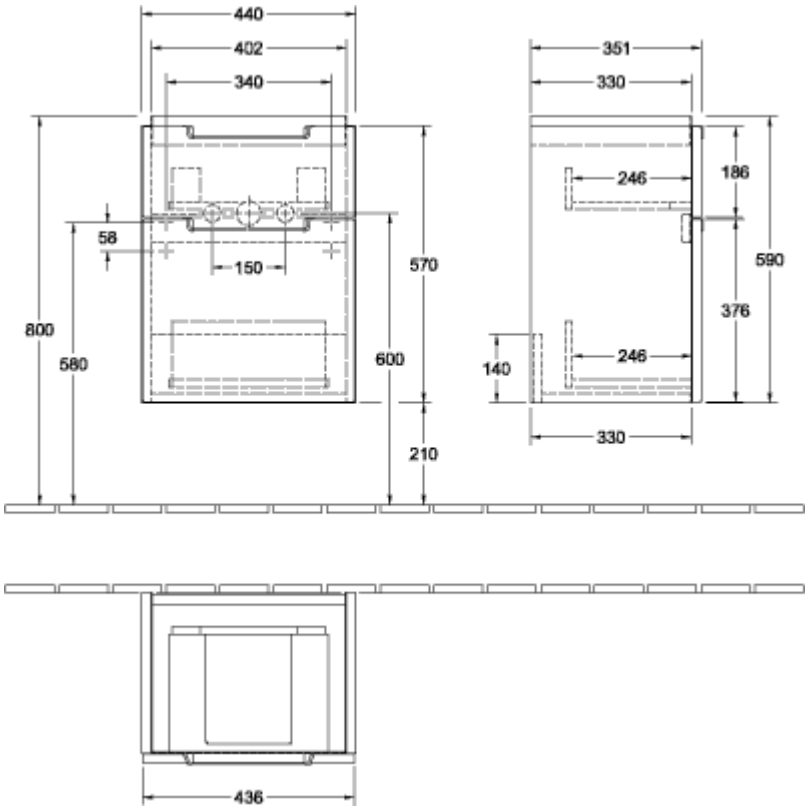

A90600VG

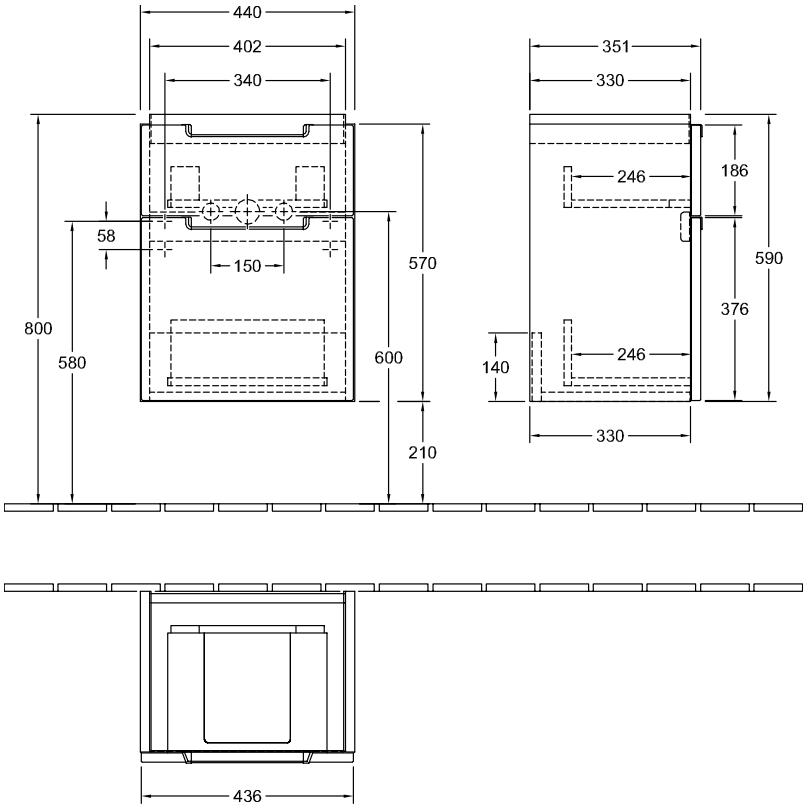
440
402
340
351
330
246
186
58
150
570
590
376
800
580
600
140
246
210
330

436