LEGATO MOBILE SOTTOLAVABO RETTANGOLARE / QUADRATO

SCHEDA INFORMATIVA DEL PRODOTTO

Titolo dell'articolo	Villeroy & Boch Legato Mobile sottolavabo, con illuminazione, 2 vani estraibili, 1600 x 380 x 500 mm, Glossy White / Glossy White
Numero dell'articolo	B674L0DH
Montaggio / Tipo di montaggio	montato a parete
Tipo di apertura	2 vani estraibili
Dotazione	2 x divisori in vetro alti , 4 x divisori in vetro bassi 2 x scatola accessori L 2 x vani estraibili con tappeto antiscivolo
In dotazione	1 x mobile sottolavabo , 1 x set di fissaggio
Posizione del lavabo	lavabo a destra
Profondità in mm	500
Larghezza in mm	1600
Altezza in mm	380
Collezione	Legato
Rubinetteria/foro rubinetteria Indicazioni	• non per rubinetteria a 3 fori • fori perforati
Adatto a	lavabi selezionati
Funzioni sedile	• con SoftClosing • con illuminazione
Materiale frontale	MDF
Finitura del frontale	Pellicola in acrilico
Materiale scocca	MDF
Finitura della scocca	Pellicola in acrilico
Materiale piano di copertura	Truciolato
Forma	Rettangolare / quadrato
Codice colore	Glossy White
Codice colore del piano di copertura	Glossy White
Con illuminazione	sì
compatibile con Smart Home	no

DISEGNI TECNICI

B674L0DH

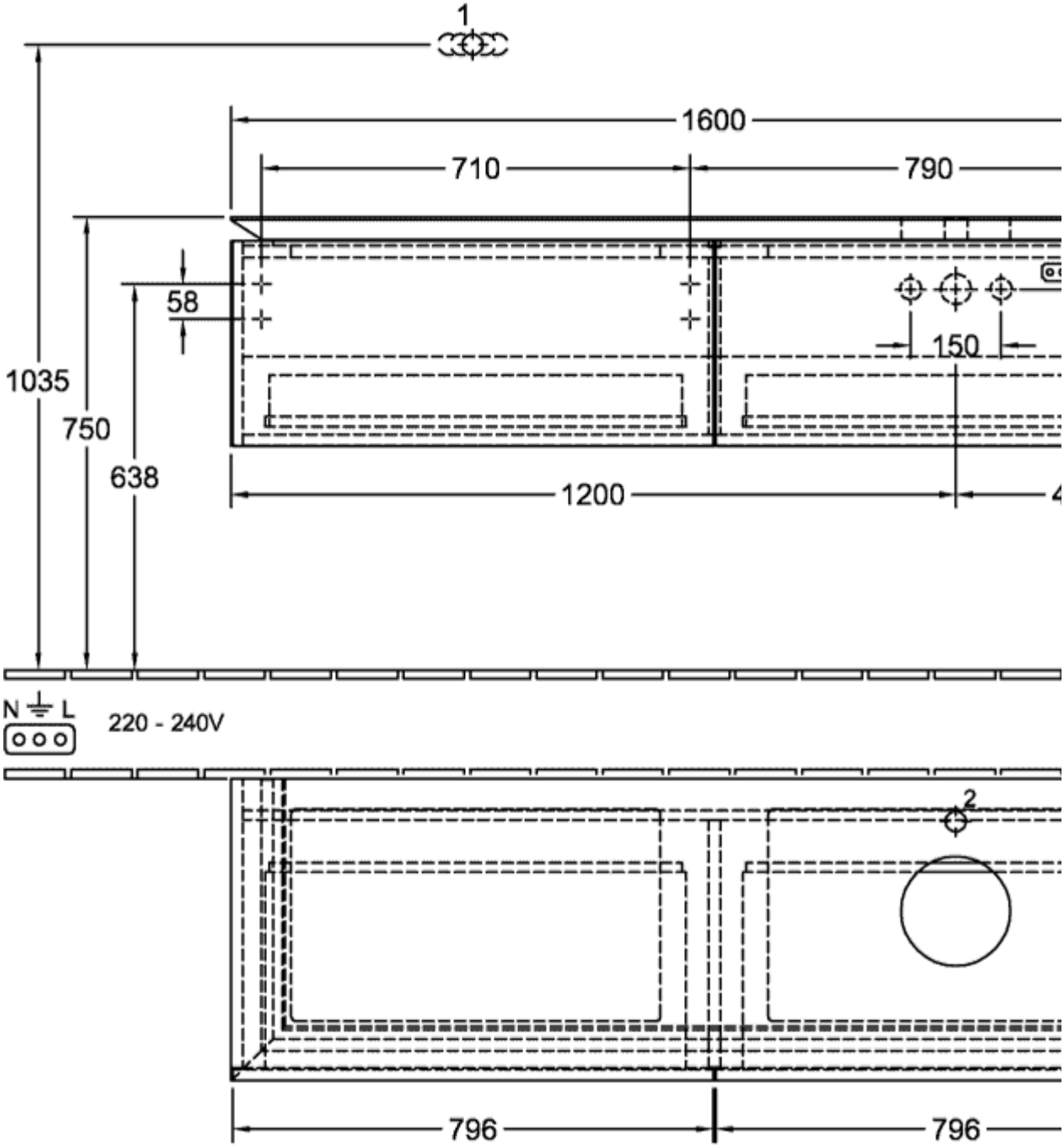

B674L0DH

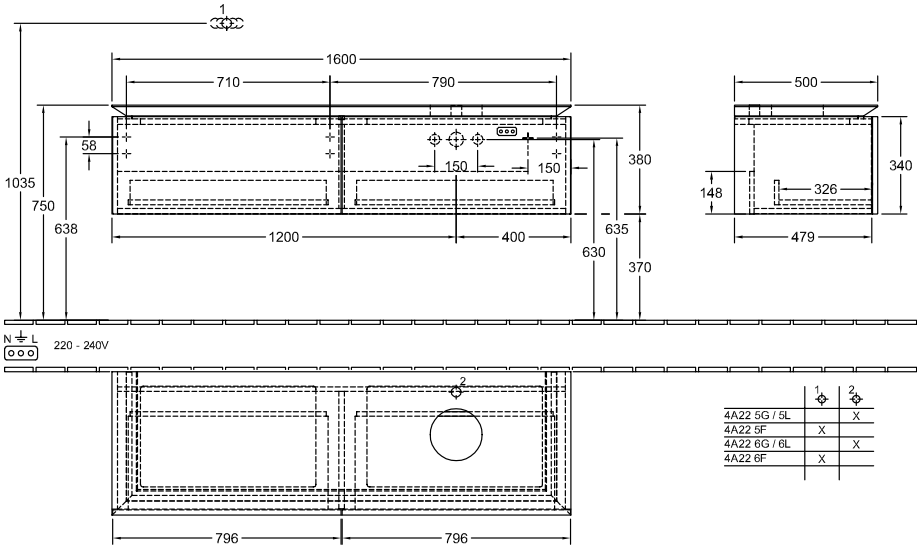

	1	2
4A22 5G / 5L		X
4A22 5F	X	
4A22 6G / 6L		X
4A22 6F	X	