LEGATO ARMADIO A COLONNA RETTANGOLARE / QUADRATO

SCHEDA INFORMATIVA DEL PRODOTTO

Titolo dell'articolo	Villeroy & Boch Legato Armadio a colonna, 2 ante, 400 x 1550 x 350 mm, Glossy White / Glossy White
Numero dell'articolo	B73000DH
Montaggio / Tipo di montaggio	montato a parete
Tipo di apertura	2 ante
Cerniera dell’anta	cerniera a sinistra
Dotazione	2 x ante , 3 x ripiani
In dotazione	1 x armadietto alto , 1 x set di fissaggio
Profondità in mm	350
Larghezza in mm	400
Altezza in mm	1550
Collezione	Legato
Funzioni sedile	con SoftClosing
Materiale frontale	MDF
Finitura del frontale	Pellicola in acrilico
Materiale scocca	MDF
Finitura della scocca	Pellicola in acrilico
Materiale piano di copertura	Truciolato
Forma	Rettangolare / quadrato
Codice colore	Glossy White
Codice colore del piano di copertura	Glossy White
Con illuminazione	no
compatibile con Smart Home	no

DISEGNI TECNICI

B73000DH

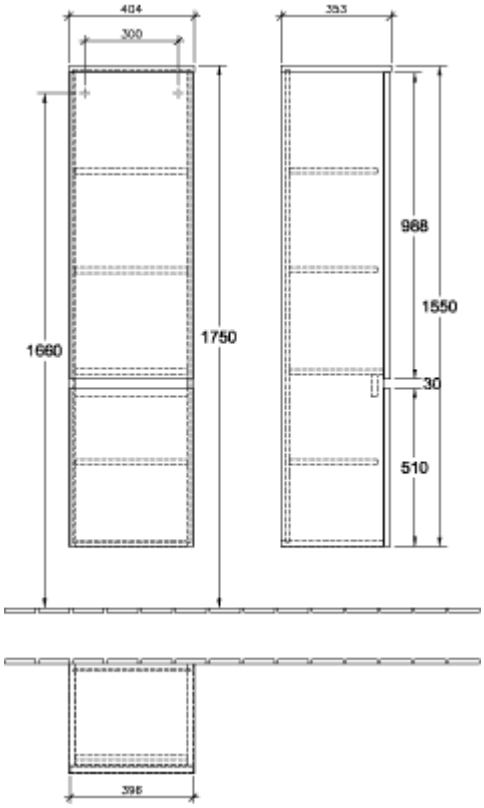
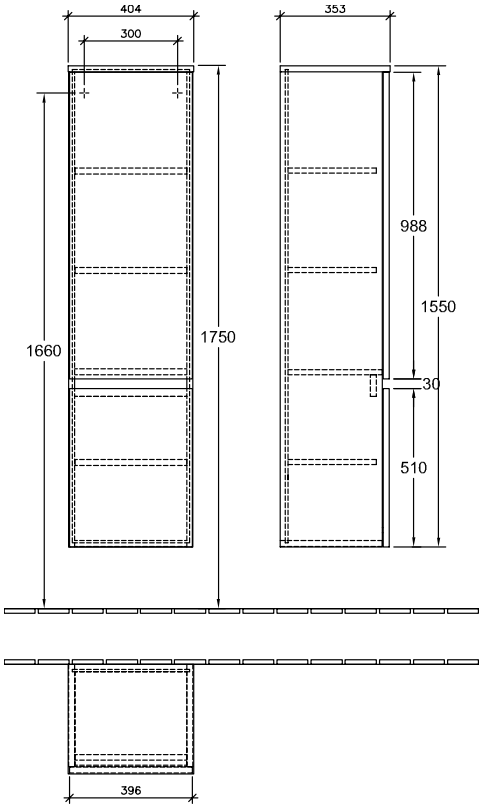
B73000DH