FINION MOBILE SOTTOLAVABO RETTANGOLARE / QUADRATO

SCHEDA INFORMATIVA DEL PRODOTTO

Titolo dell'articolo	Villeroy & Boch Finion Mobile sottolavabo, con illuminazione, 2 vani estraibili, 1000 x 603 x 501 mm, Olive Matt Lacquer / Glossy White Lacquer / Glass White Matt
Numero dell'articolo	F121GFGM
Montaggio / Tipo di montaggio	montato a parete
Tipo di apertura	2 vani estraibili
Dotazione	1 x divisorio in vetro alto , 2 x vani estraibili con tappeto antiscivolo 3 x divisori in vetro bassi 1 x scatola accessori S 1 x scatola accessori M
In dotazione	1 x mobile sottolavabo , 1 x set di fissaggio
Posizione del lavabo	lavabo al centro
Posizione dell'elemento a scaffale	destra
Profondità in mm	501
Larghezza in mm	1000
Altezza in mm	603
Collezione	Finion
Adatto a	lavabi selezionati
Funzioni sedile	• con SoftClosing • con illuminazione • con funzione push-open
Materiale frontale	MDF
Finitura del frontale	Vernice
Materiale scocca	MDF
Finitura della scocca	Vernice
Materiale elemento a scaffale	MDF
Finitura dell'elemento a scaffale	Vernice
Materiale piano di copertura	MDF
Forma	Rettangolare / quadrato
Codice colore	Olive Matt Lacquer
Codice colore dell'elemento a scaffale	Glossy White Lacquer
Codice colore del piano di copertura	Glass White Matt
Con illuminazione	sì
compatibile con Smart Home	no

DISEGNI TECNICI

F121GFGM

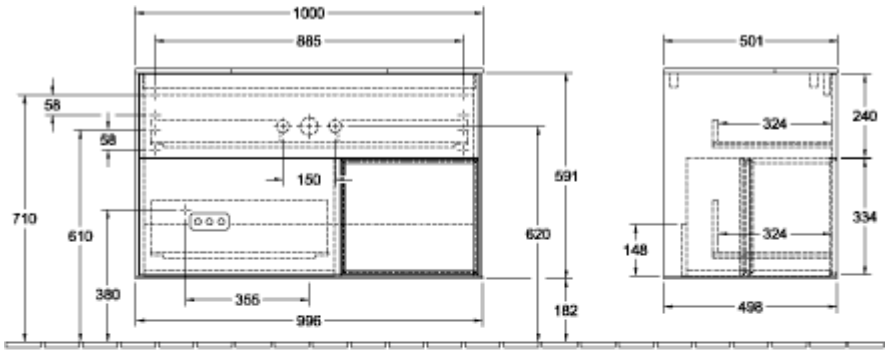

220 - 240 V

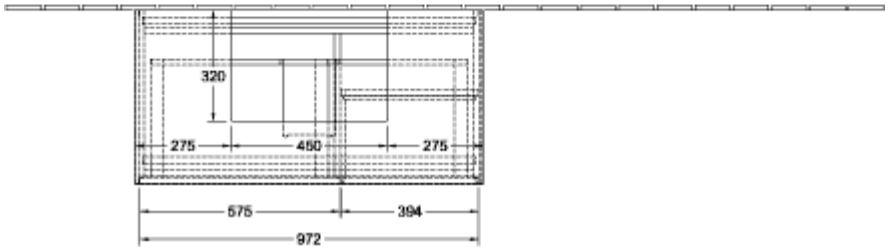

F121GFGM

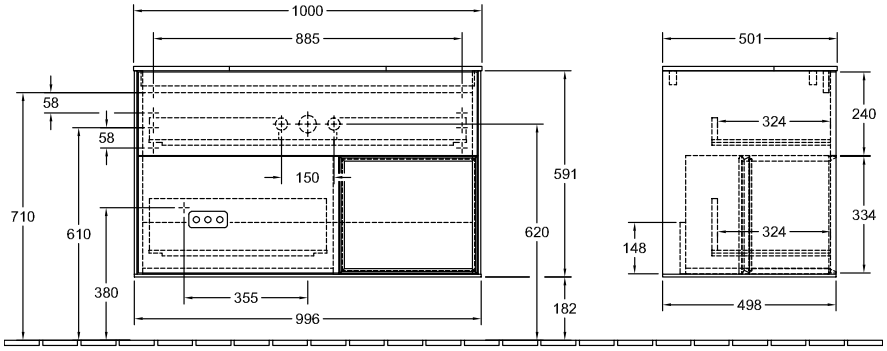
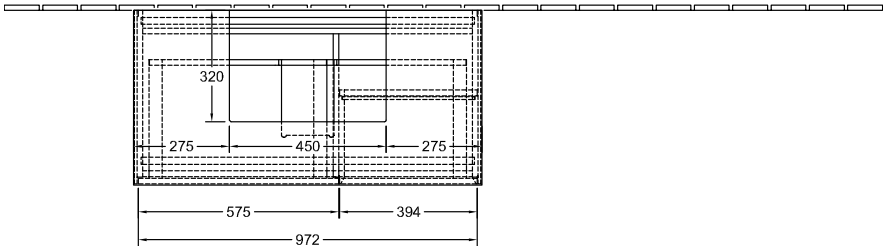
220 - 240 V