COLLARO VASCA DA BAGNO A PARETE PER INSTALLAZIONE IN ANGOLO A DESTRA VASCA DA BAGNO A PARETE, ANGOLARE A DESTRA

SCHEDA INFORMATIVA DEL PRODOTTO

Titolo dell'articolo	Villeroy & Boch Collaro Vasca da bagno a parete per installazione in angolo a destra, 1790 x 790 mm, Bianco Alpin
Numero dell'articolo	UBA180COR9CR00VE01
Montaggio / Tipo di montaggio	Installazione angolare, a destra
Istruzioni di montaggio	Non è possibile posizionare la rubinetteria al centro.
In dotazione	1 x vasca da bagno asimmetrica , 1 x scarico e troppopieno corrispondenti 2 x telaio con 2 piedi
Lunghezza in mm	1790
Larghezza in mm	790
Altezza in mm	630
Profondità interna	470
Collezione	Collaro
Materiale	Acrilico
Codice colore	Bianco Alpin
Altro materiale	Scarico e troppopieno: Plastica Copri-piletta: Plastica
Altre finiture	Scarico e troppopieno: lucido, Copri-piletta: lucido
Con troppopieno	sì
Numero di persone	2
Forma	Vasca da bagno a parete, angolare a destra
Codice colore	Bianco Alpin
Altri codici colore	Scarico e troppopieno: Cromato, Copri-piletta: Champagne
Con effetto antiscivolo	no
Scarico / Scarico	scarico centrale
Forma interna	rettangolare
SilentFlow	no

DISEGNI TECNICI

UBA180COR9CR00VE01

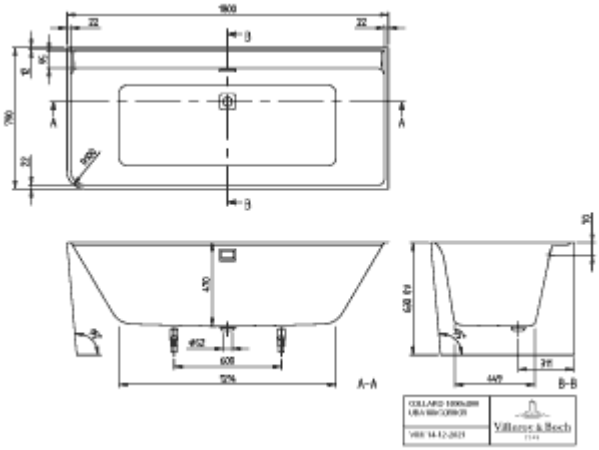
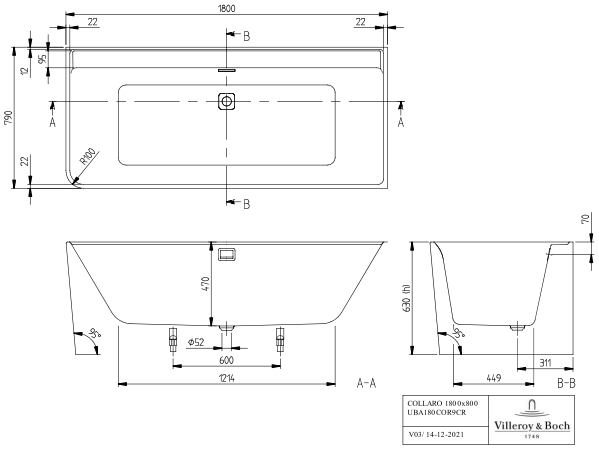
UBA180COR9CR00VE01