LOOP & FRIENDS VASCA DA BAGNO FREESTANDING

SCHEDA INFORMATIVA DEL PRODOTTO

Titolo dell'articolo	Villeroy & Boch Loop & Friends Vasca da bagno OVAL ColourOnDemand, 1800 x 800 mm, Colour On Demand
Numero dell'articolo	UBA180LFO7PDBCV-01
Montaggio / Tipo di montaggio	Free-standing
In dotazione	1 x vasca da bagno free-standing , 1 x colonna di scarico e troppopieno più lunga (cromato)
Lunghezza in mm	1800
Larghezza in mm	800
Altezza in mm	465
Profondità interna	440
Collezione	Loop & Friends
Materiale	Acrilico
Codice colore	Colour On Demand
Altro materiale	Scarico e troppopieno: Plastica Copri-piletta: Plastica Colore interno: Acrilico
Altre finiture	Scarico e troppopieno: lucido, Copri-piletta: lucido Colore interno: lucido
Con troppopieno	sì
Numero di persone	2
Forma	Freestanding
Codice colore	Colour On Demand
Altri codici colore	Scarico e troppopieno: Cromato, Copri-piletta: Cromato Colore interno: Bianco Alpin
Con effetto antiscivolo	no
Scarico / Scarico	scarico centrale
Forma interna	ovale
SilentFlow	no

DISEGNI TECNICI

UBA180LFO7PDBCV-01

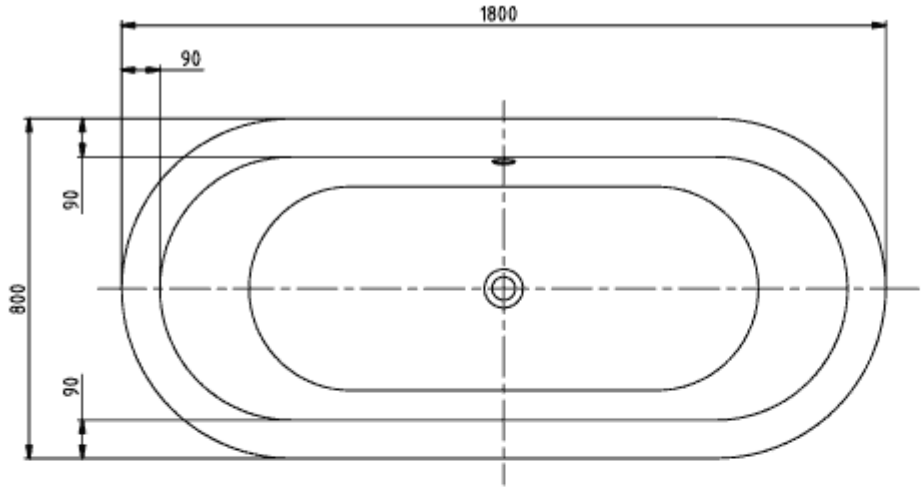

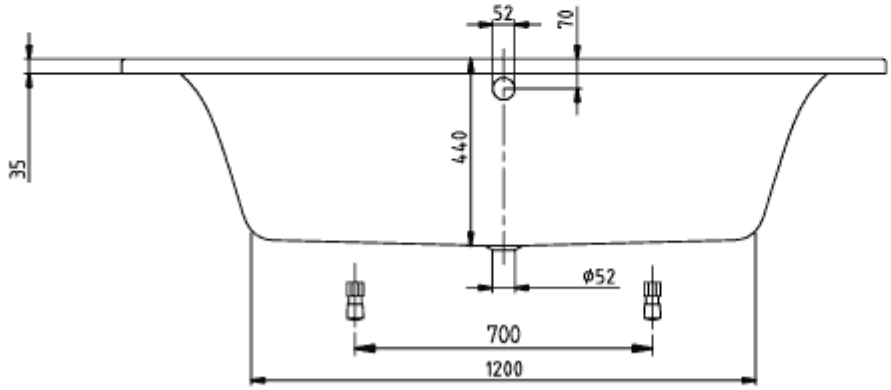

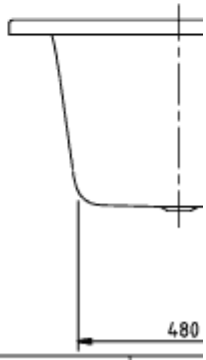

LOOP & FRIENDS OVAL 1800x800 UBA180LFO7	Viller
V02/ 25-02-2020	

UBA180LFO7PDBCV-01

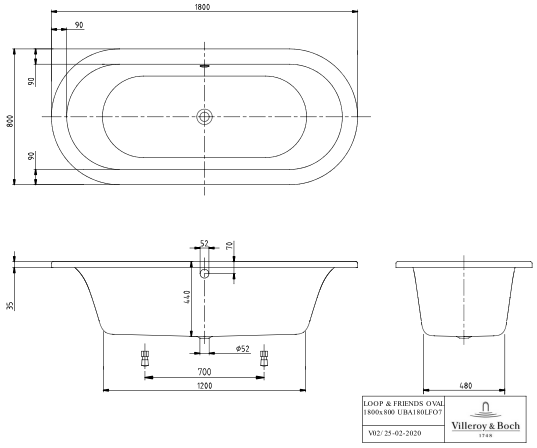

UBA180LFO7PDBCV-01

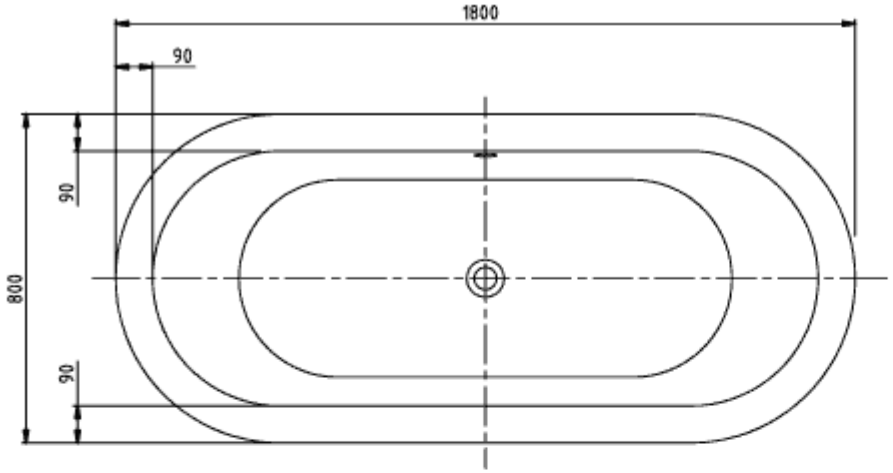

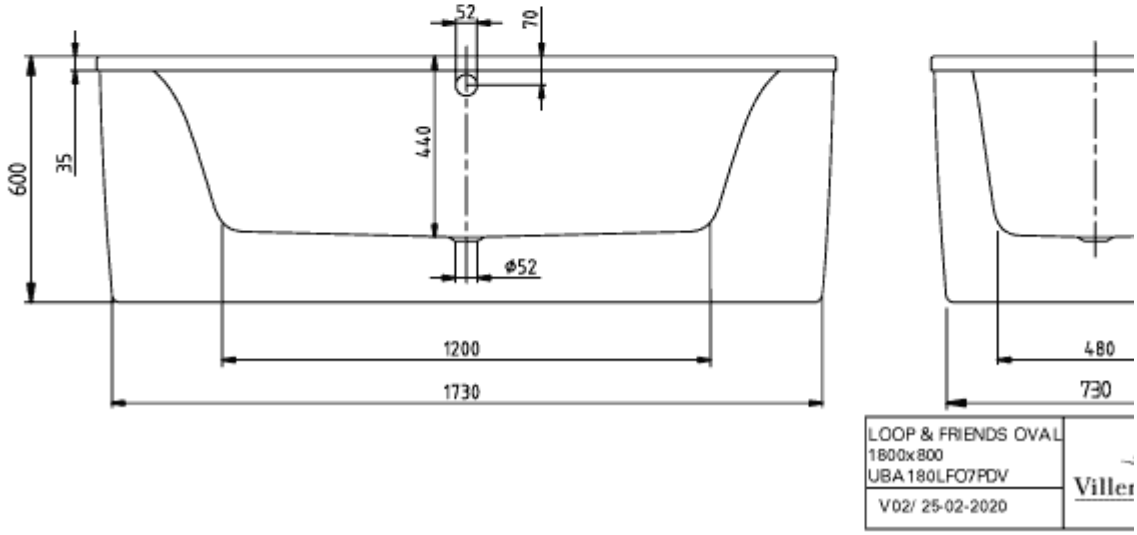
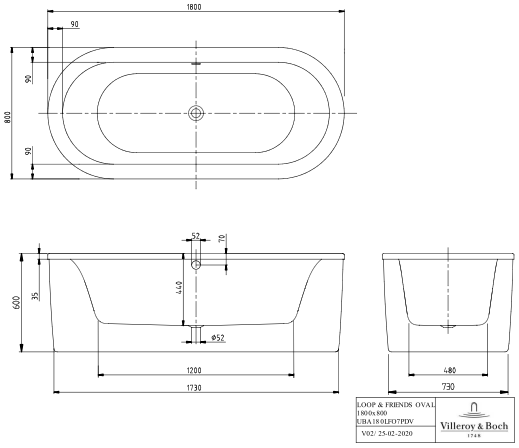
UBA180LFO7PDBCV-01