FINION VASCA DA BAGNO FREESTANDING

SCHEDA INFORMATIVA DEL PRODOTTO

Titolo dell'articolo	Villeroy & Boch Finion Vasca da bagno, 1700 x 700 mm, Bianco Alpin
Numero dell'articolo	UBQ177FIN7N100V201
Montaggio / Tipo di montaggio	Free-standing
In dotazione	1 x vasca da bagno free-standing , 1 x valvola push-open 1 x troppopieno
Lunghezza in mm	1700
Larghezza in mm	700
Altezza in mm	620
Profondità interna	480
Collezione	Finion
Materiale	Quaryl®
Codice colore	Bianco Alpin
Altro materiale	Scarico e troppopieno: Plastica Copri-piletta: Plastica
Altre finiture	Scarico e troppopieno: lucido, Copri-piletta: lucido
Con troppopieno	sì
Numero di persone	2
Premi al design	iF Design Award 2017
Forma	Freestanding
Codice colore	Bianco Alpin
Altri codici colore	Scarico e troppopieno: Chrome, Copri-piletta: Chrome
Con effetto antiscivolo	no
Scarico / Scarico	scarico centrale
Forma interna	rettangolare
SilentFlow	no

DISEGNI TECNICI

UBQ177FIN7N100V201

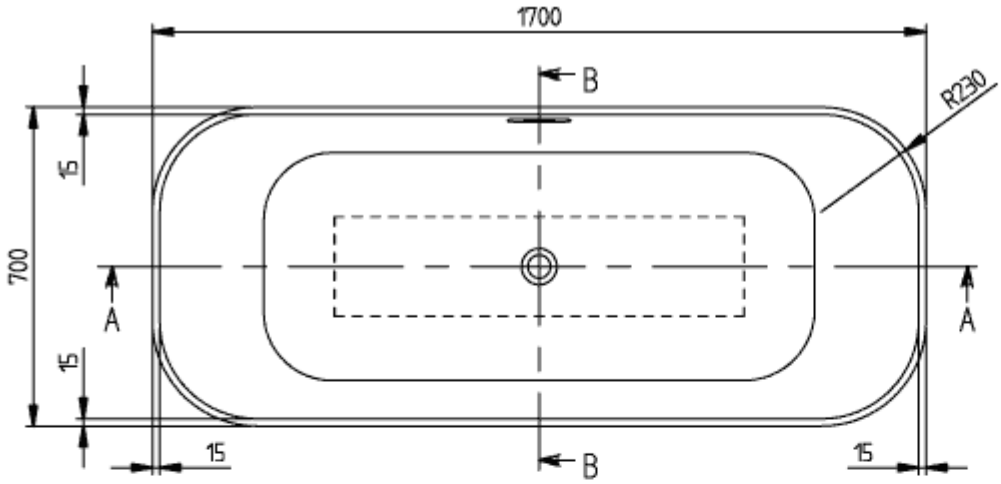

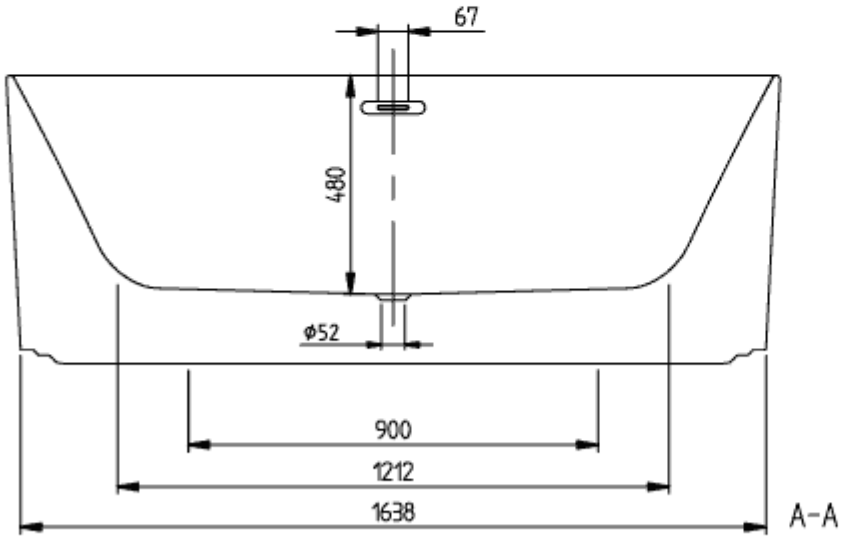

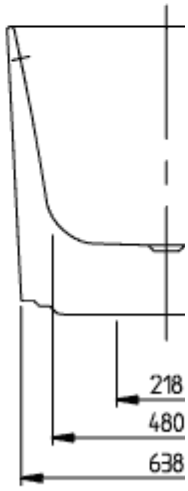

FINION 1700x700
UBQ177FIN7

V02/ 25-02-2020
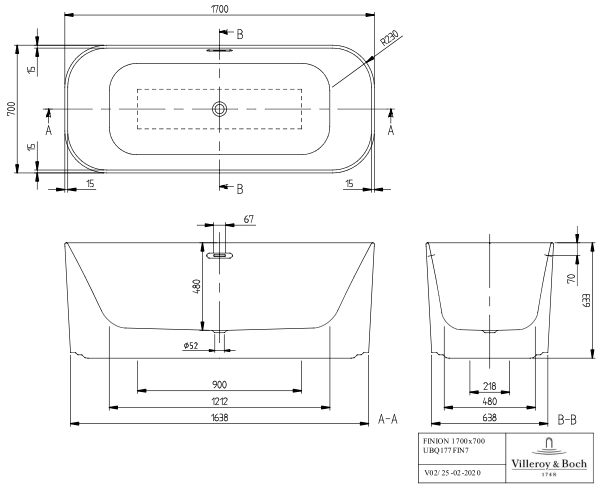
UBQ177FIN7N100V201