ARCHITECTURA PIATTO DOCCIA QUADRATO

SCHEDA INFORMATIVA DEL PRODOTTO

Titolo dell'articolo	Villeroy & Boch Architectura Piatto doccia, 800 x 800 x 48 mm, Stone White
Numero dell'articolo	UDA8080ARA148V-RW
Montaggio / Tipo di montaggio	Montaggio superficiale, Installazione angolare|installazione a incasso|Installazione su una base
Istruzioni di montaggio	L’altezza di installazione del piatto doccia può essere ridotta di 30 mm se si utilizza il raccordo di scarico Viega 634 100. Attenzione! Questo raccordo di scarico non è conforme a EN274.
In dotazione	1 x piatto doccia quadrato , 1 x copri-piletta in Bianco Alpin (01), colori matt coordinati per piletta di scarico in colori opachi.
Lunghezza in mm	800
Larghezza in mm	800
Altezza in mm	48
Profondità interna	15
Collezione	Architectura
Materiale	Acrilico
Codice colore	Stone White
Altro materiale	Copri-piletta: Acrilico
Altre finiture	Copri-piletta: opaco
Forma	Quadrato
Codice colore	Stone White
Altri codici colore	Copri-piletta: Stone White
Finitura antibatterica (con AntiBac)	no
Facile pulizia delle superfici (CeramicPlus)	no
Con effetto antiscivolo	no

DISEGNI TECNICI

UDA8080ARA148V-RW

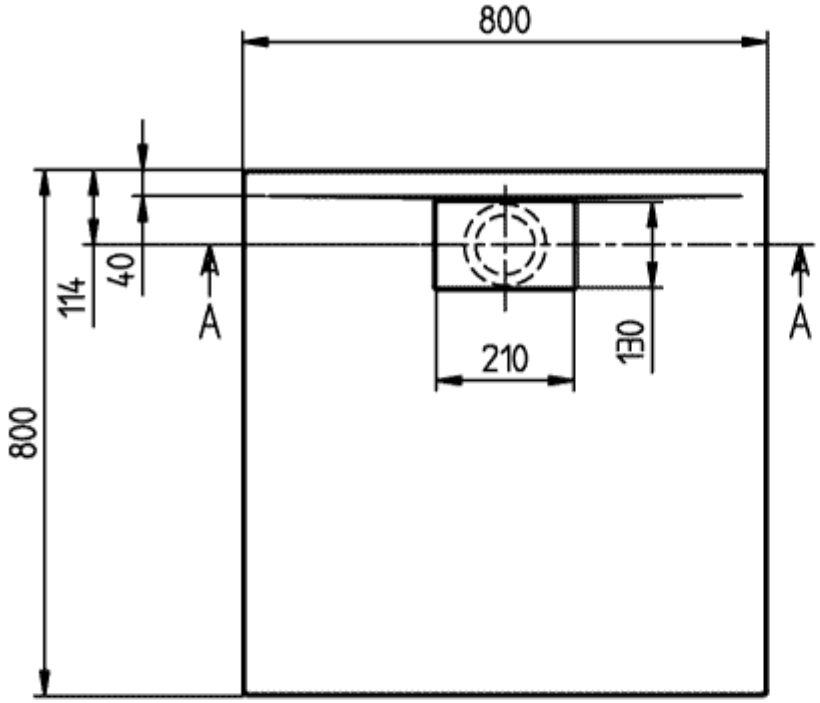

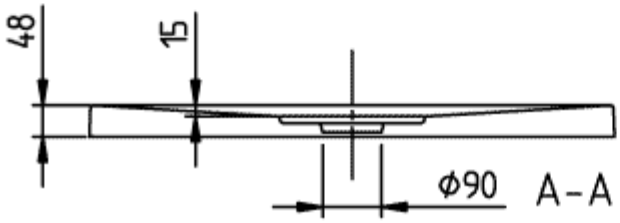

ARCHITECTURA METAL
RIM 800x800
UDA8080ARA148

V02 / 31-03-2021

Vil

UDA8080ARA148V-RW

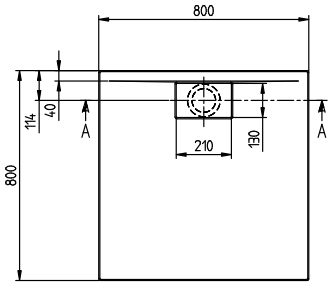

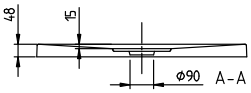

ARCHITECTURA METAL RIM 800x800 UDA8080ARA148	Villeroy & Boch 1748
V02 / 31-03-2021	