SQUARO INFINITY PIATTO DOCCIA RETTANGOLARE

SCHEDA INFORMATIVA DEL PRODOTTO

Titolo dell'articolo	Villeroy & Boch Squaro Infinity Piatto doccia, 800 x 750 x 40 mm, Stone White
Numero dell'articolo	UDQ8075SQI2RV-RW
Montaggio / Tipo di montaggio	Montaggio superficiale, Installazione angolare, a destra| installazione a incasso
Istruzioni di montaggio	Potete sezionare i piatti doccia in Quaryl anche da soli seguendo le istruzioni di montaggio e con il video dettagliato al sito pro.villeroy-boch.
In dotazione	1 x piatto doccia rettangolare , 1 x copri-piletta nel colore opaco coordinato e con listello cromato.
Lunghezza in mm	800
Larghezza in mm	750
Altezza in mm	40
Profondità interna	15
Collezione	Squaro Infinity
Materiale	Quaryl®
Codice colore	Stone White
Altro materiale	Copri-piletta: Acrilico
Altre finiture	Copri-piletta: opaco
Premi al design	iF Design Award 2016
Forma	Rettangolare
Codice colore	Stone White
Altri codici colore	Copri-piletta: Stone White
Finitura antibatterica (con AntiBac)	no
Facile pulizia delle superfici (CeramicPlus)	no
Con effetto antiscivolo	no

DISEGNI TECNICI

UDQ8075SQI2RV-RW

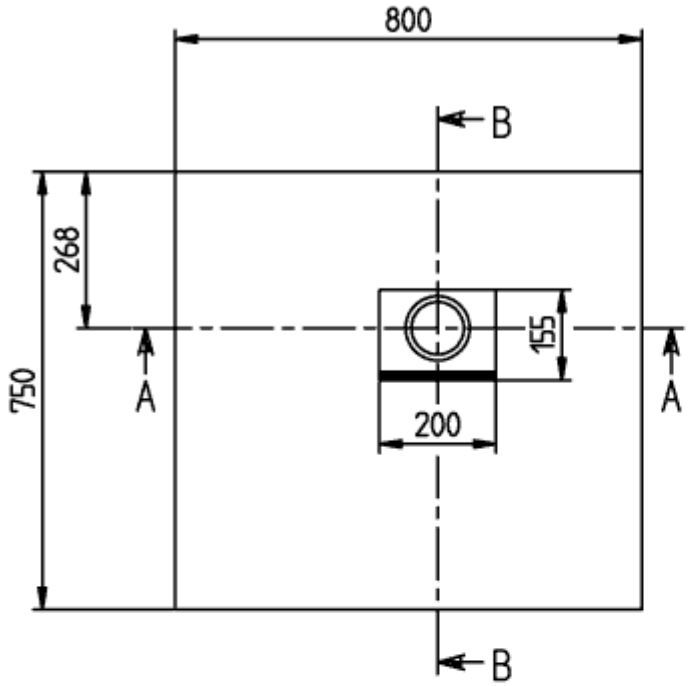

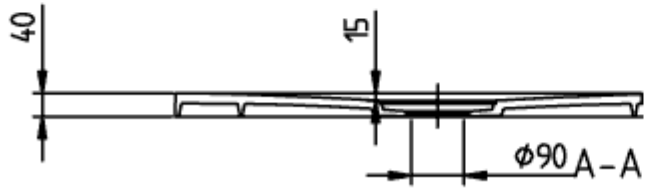

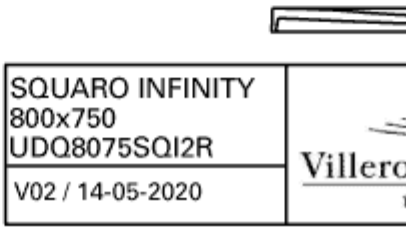
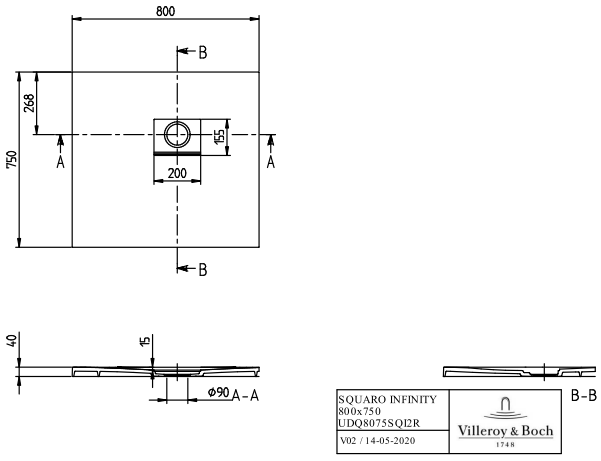
UDQ8075SQI2RV-RW