ARCHITECTURA LAVABO RETTANGOLARE

SCHEDA INFORMATIVA DEL PRODOTTO

Titolo dell'articolo	Villeroy & Boch Architectura Lavabo, 650 x 470 x 180 mm, Bianco Alpin, con troppopieno, rettificato
Numero dell'articolo	4188KG01
Montaggio / Tipo di montaggio	montato a parete
In dotazione	1 x lavabo , 1 x modello tagliato
Profondità in mm	470
Larghezza in mm	650
Altezza in mm	180
Profondità interna	125
Collezione	Architectura
Adatto a	Miscelatore a 3 fori
Materiale	Ceramica per sanitari
Finitura	lucido
Codice colore	Bianco Alpin
Con troppopieno	sì
Forma	Rettangolare
Codice colore	Bianco Alpin
Finitura antibatterica (con AntiBac)	no
Facile pulizia delle superfici (CeramicPlus)	no
Numero di fori per rubinetteria perforati	1
Numero di fori per rubinetteria pre-perforati	2
Parte inferiore del lavabo	rettificato
Numero di bacini	1

DISEGNI TECNICI

4188KG01

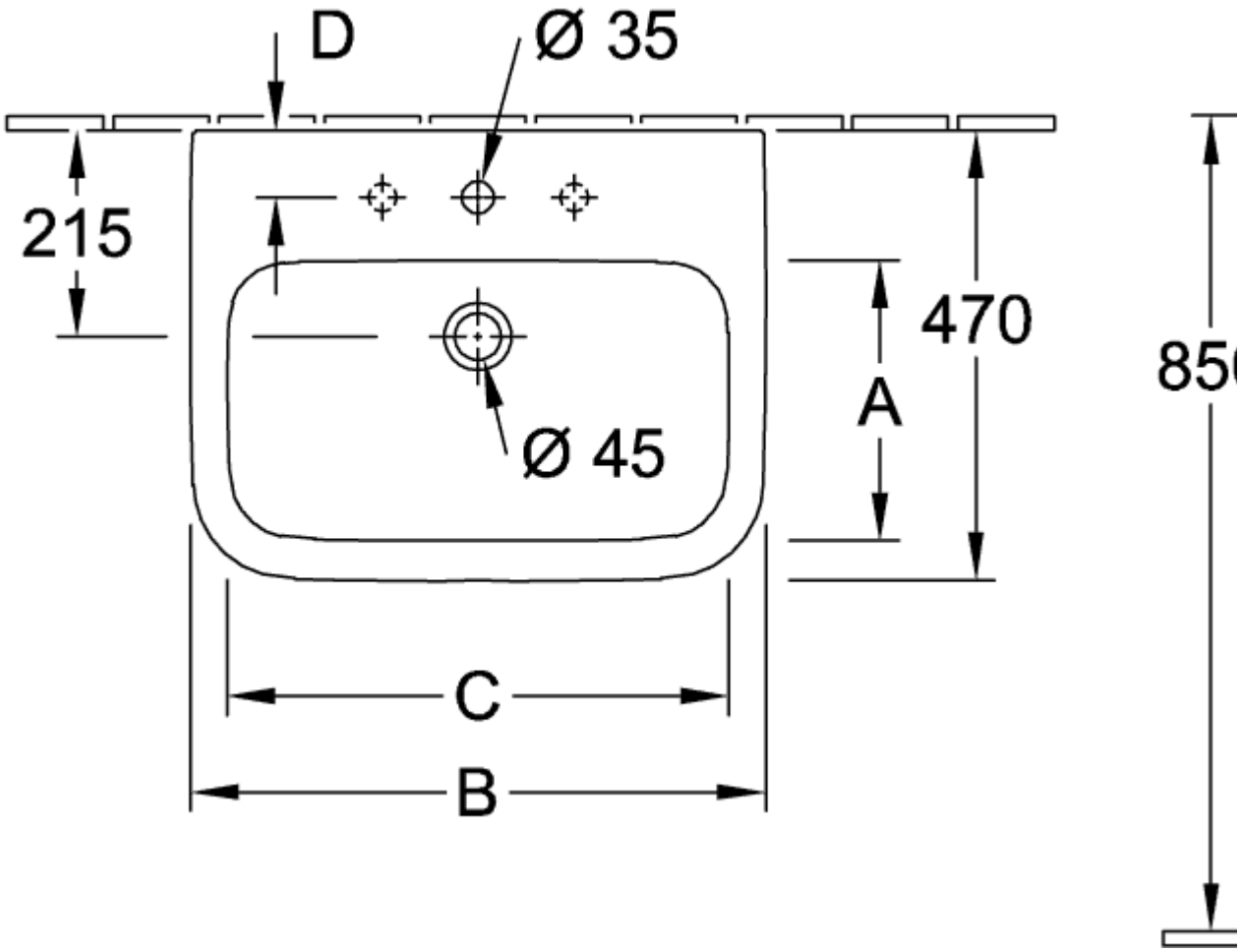

4188KG01

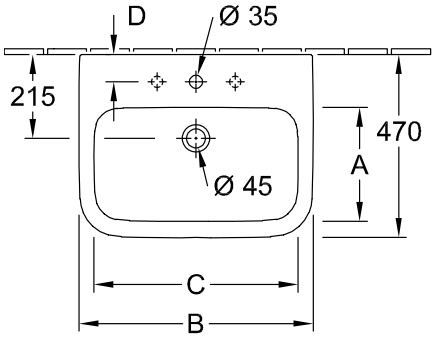

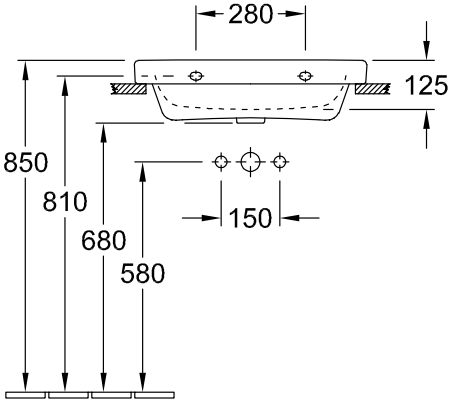

4188KG01

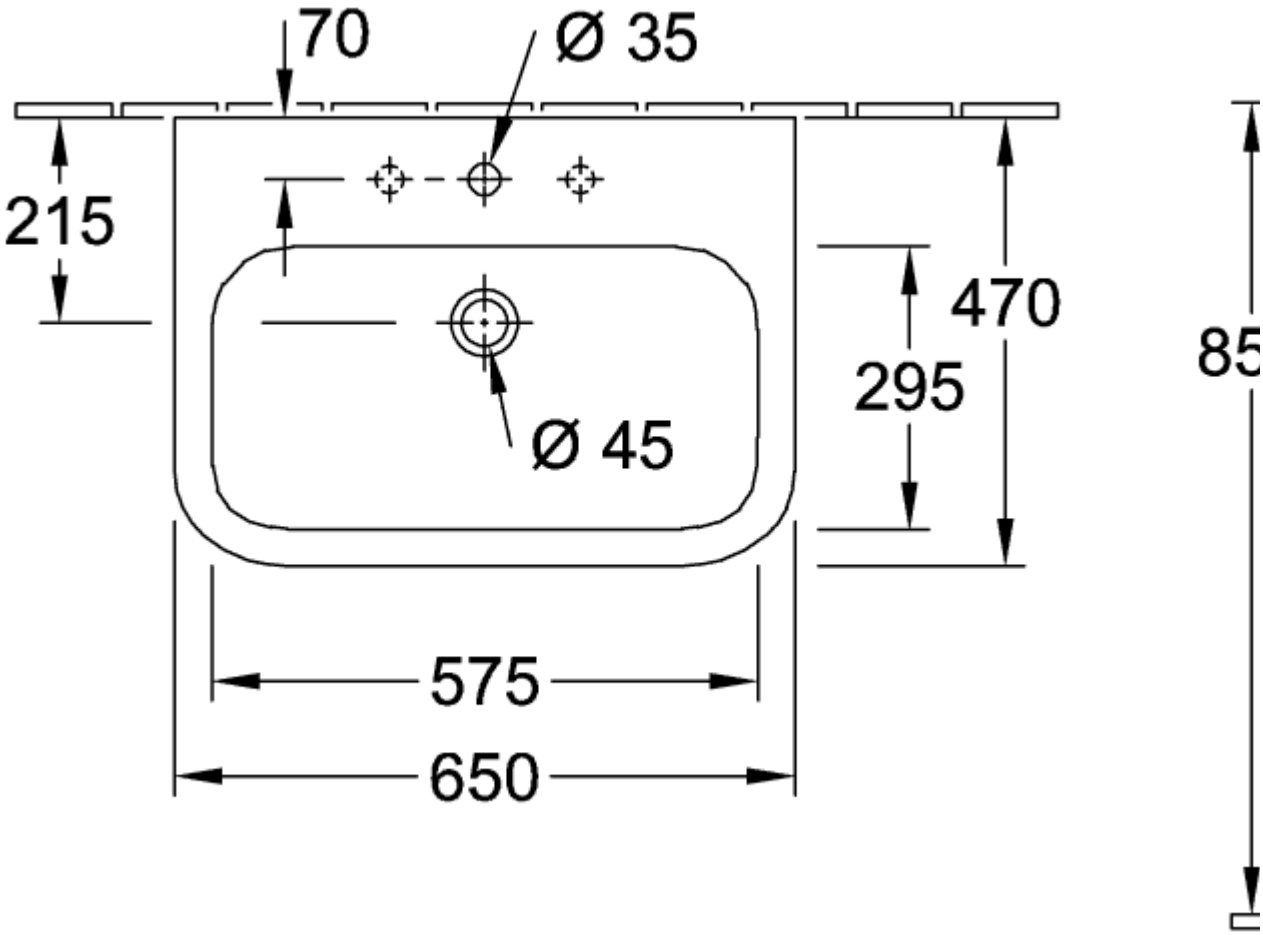
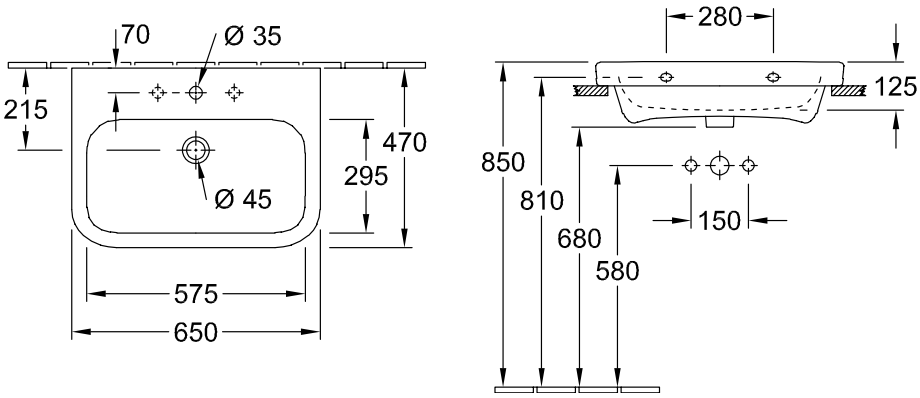
4188KG01