ARCHITECTURA BIDET OVALE

SCHEDA INFORMATIVA DEL PRODOTTO

Titolo dell'articolo	Villeroy & Boch Architectura Bidet, montato a parete, 370 x 540 mm, Bianco Alpin
Numero dell'articolo	54840001
Montaggio / Tipo di montaggio	montato a parete
In dotazione	1 x bidet
Profondità in mm	540
Larghezza in mm	370
Altezza in mm	265
Collezione	Architectura
Adatto a	Miscelatore a 1 foro
Sospeso - A pavimento	montato a parete
Materiale	Ceramica per sanitari
Finitura	lucido
Codice colore	Bianco Alpin
Forma	Ovale
Codice colore	Bianco Alpin
Finitura antibatterica (con AntiBac)	no
Facile pulizia delle superfici (CeramicPlus)	no

DISEGNI TECNICI

54840001

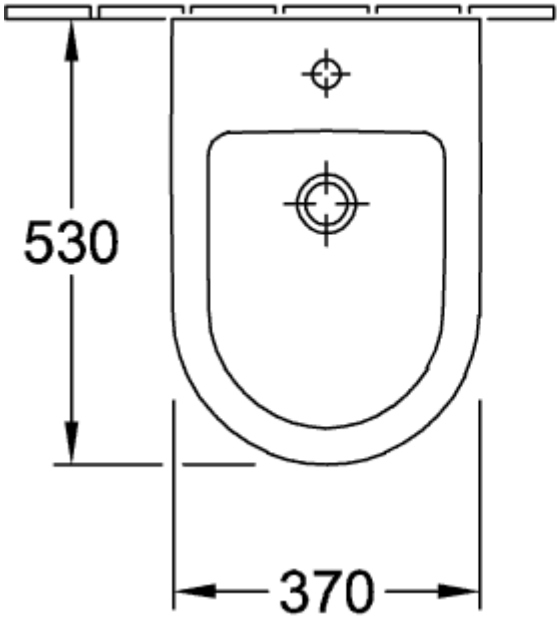

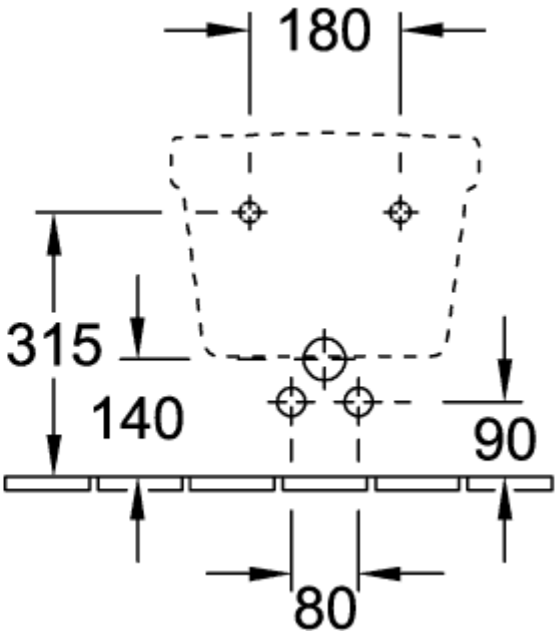
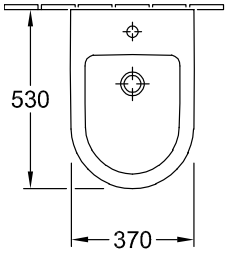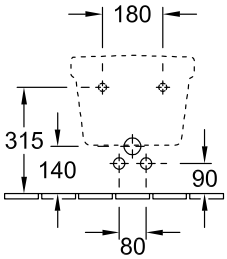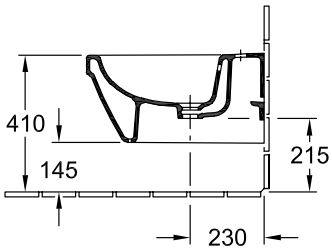
54840001