SUBWAY 2.0 LAVABO RETTANGOLARE

SCHEDA INFORMATIVA DEL PRODOTTO

Titolo dell'articolo	Villeroy & Boch Subway 2.0 Lavabo, 550 x 440 x 150 mm, Bianco Alpin, con troppopieno
Numero dell'articolo	7113F501
Montaggio / Tipo di montaggio	montato a parete
Istruzioni di montaggio	abbinabile con mobili SUBWAY 2.0
In dotazione	1 x lavabo
Profondità in mm	440
Larghezza in mm	550
Altezza in mm	150
Profondità interna	100
Collezione	Subway 2.0
Adatto a	Miscelatore a 3 fori, Arredamento Villeroy&Boch abbinato
Materiale	Ceramica per sanitari
Finitura	lucido
Codice colore	Bianco Alpin
Con troppopieno	sì
Forma	Rettangolare
Codice colore	Bianco Alpin
Finitura antibatterica (con AntiBac)	no
Facile pulizia delle superfici (CeramicPlus)	no
Numero di fori per rubinetteria perforati	1
Numero di fori per rubinetteria pre-perforati	2
Numero di bacini	1

DISEGNI TECNICI

7113F501

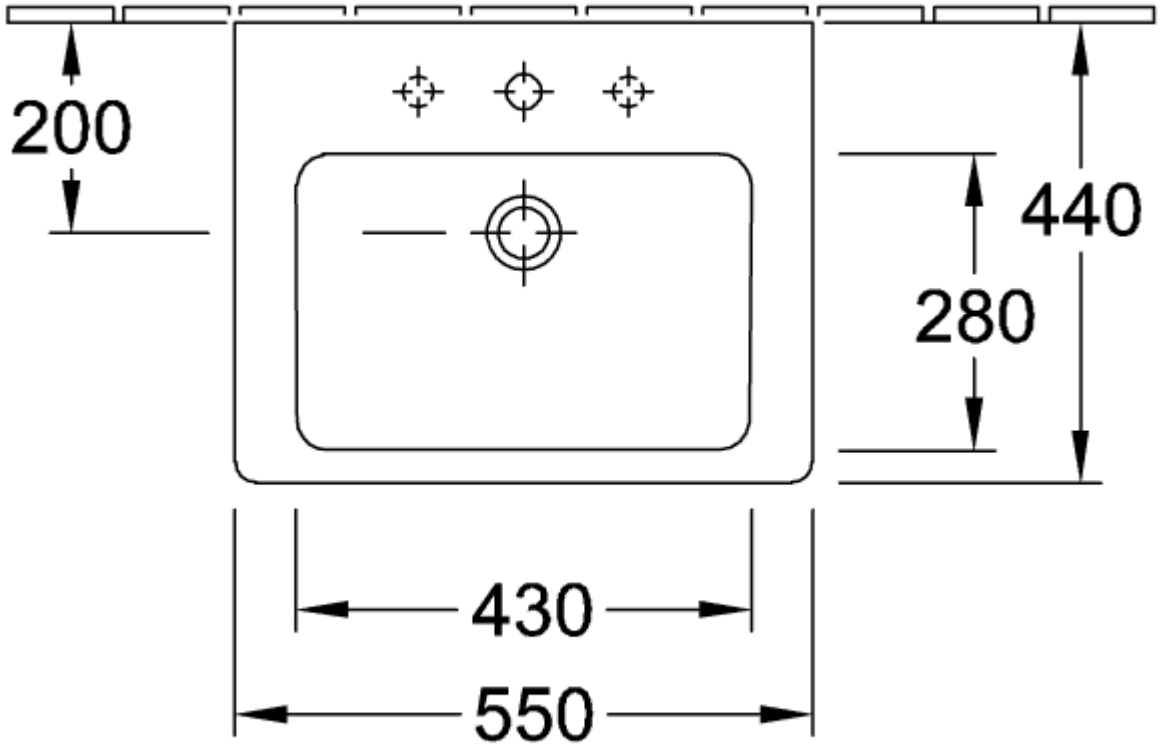
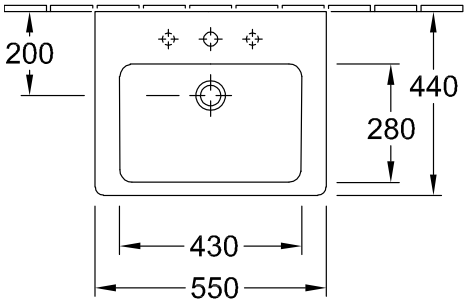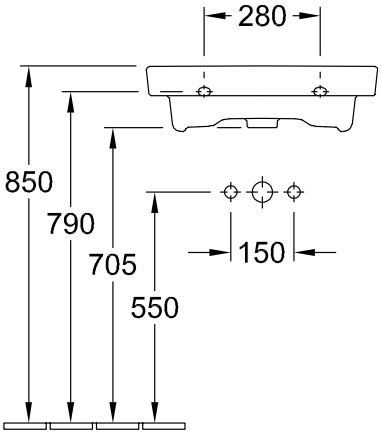
7113F501