O.NOVO LAVAMANI ANGOLARE VERSIONE A QUADRANTE

SCHEDA INFORMATIVA DEL PRODOTTO

Titolo dell'articolo	Villeroy & Boch O.novo Lavamani angolare, 400 x 320 x 145 mm, Bianco Alpin, con troppopieno, non rettificato
Numero dell'articolo	73103201
Montaggio / Tipo di montaggio	Installazione angolare
In dotazione	1 x lavabo per le mani angolare
Profondità in mm	320
Larghezza in mm	400
Altezza in mm	145
Profondità interna	85
Collezione	O.novo
Adatto a	Miscelatore a 1 foro
Materiale	Ceramica per sanitari
Finitura	lucido
Codice colore	Bianco Alpin
Con troppopieno	sì
Forma	Versione a quadrante
Codice colore	Bianco Alpin
Finitura antibatterica (con AntiBac)	no
Facile pulizia delle superfici (CeramicPlus)	no
Numero di fori per rubinetteria perforati	1
Parte inferiore del lavabo	non rettificato
Numero di bacini	1

DISEGNI TECNICI

73103201

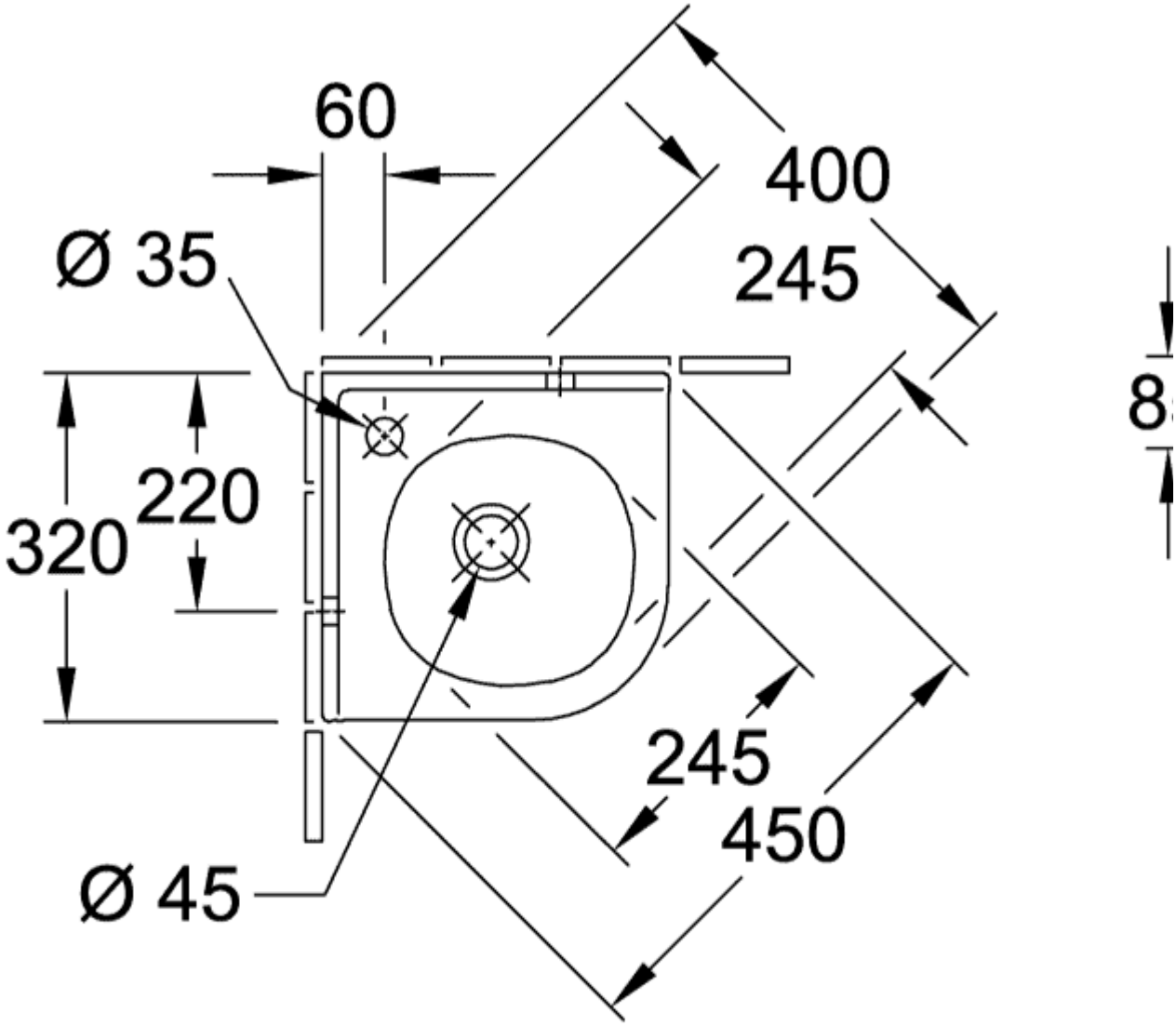
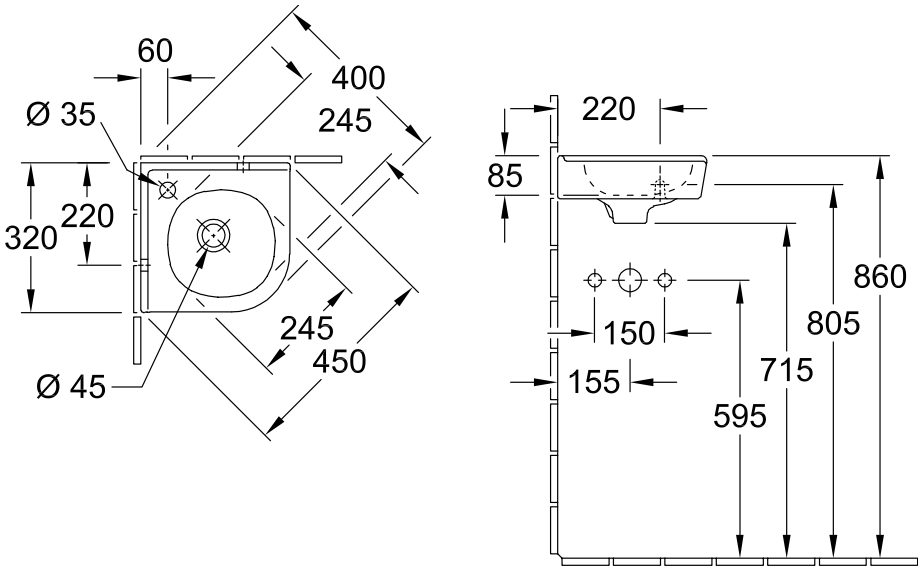
73103201