VENTICELLO MOBILE SOTTOLAVABO RETTANGOLARE / QUADRATO

SCHEDA INFORMATIVA DEL PRODOTTO

Titolo dell'articolo	Villeroy & Boch Venticello Mobile sottolavabo, 2 vani estraibili, 753 x 590 x 502 mm, Truffle Grey / Truffle Grey
Numero dell'articolo	A92502VG
Montaggio / Tipo di montaggio	montato a parete
Tipo di apertura	2 vani estraibili
Dotazione	1 x divisorio in vetro alto , 2 x divisori in vetro bassi 1 x scatola accessori L 2 x vani estraibili
In dotazione	1 x mobile sottolavabo , 1 x set di fissaggio
Posizione del lavabo	lavabo al centro
Profondità in mm	502
Larghezza in mm	753
Altezza in mm	590
Profondità con maniglia mm	502
Profondità senza maniglia mm	477
Collezione	Venticello
Adatto a	mobiletti lavabo selezionati
Funzioni sedile	con SoftClosing
Materiale frontale	Truciolato
Finitura del frontale	Rivestimento diretto
Materiale scocca	Truciolato
Finitura della scocca	Rivestimento diretto
Materiale piano di copertura	Truciolato
Altro materiale	Maniglia: Alluminio
Altre finiture	Maniglia: Vernice, opaco
Forma	Rettangolare / quadrato
Codice colore	Truffle Grey
Codice colore del piano di copertura	Truffle Grey
Altri codici colore	Maniglia: White
Con illuminazione	no
compatibile con Smart Home	no

DISEGNI TECNICI

A92502VG

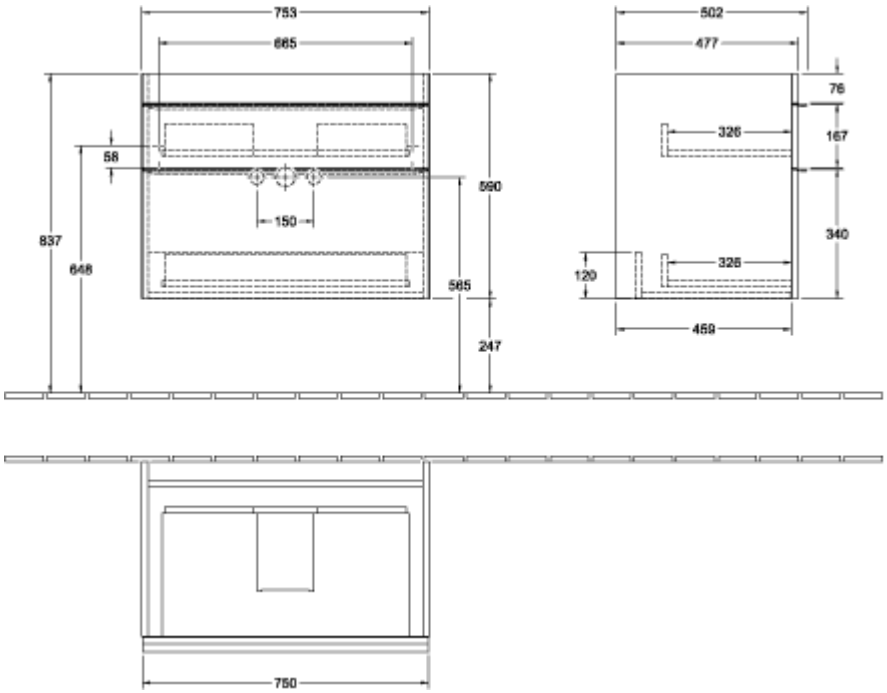
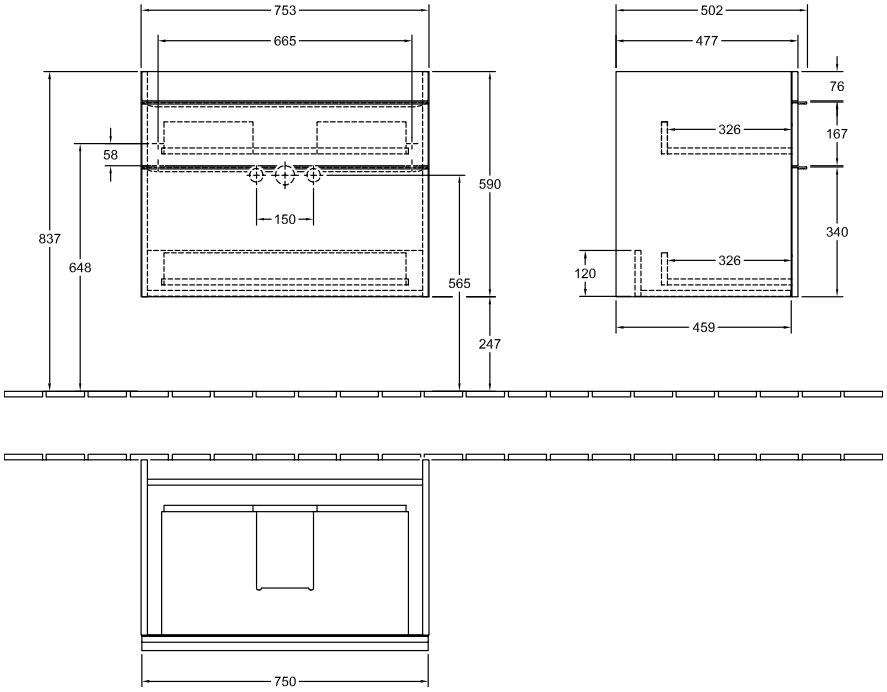
A92502VG