# VENTICELLO MOBILE SOTTOLAVABO RETTANGOLARE / QUADRATO

## SCHEDA INFORMATIVA DEL PRODOTTO

| | |
|---|---|
| Titolo dell'articolo | Villeroy & Boch Venticello Mobile sottolavabo, 1 vano estraibile, 957 x 436 x 502 mm, Black Matt Lacquer / Black Matt Lacquer |
| Numero dell'articolo | A94802PD |
| Montaggio / Tipo di montaggio | montato a parete |
| Tipo di apertura | 1 vano estraibile |
| Dotazione | 1 x divisorio in vetro alto , 2 x divisori in vetro bassi 1 x scatola accessori L 1 x vano estraibile |
| In dotazione | 1 x mobile sottolavabo , 1 x set di fissaggio |
| Posizione del lavabo | lavabo a destra |
| Mobile con foro per rubinetteria | Foro per rubinetteria preforato in fabbrica |
| Profondità in mm | 502 |
| Larghezza in mm | 957 |
| Altezza in mm | 436 |
| Profondità con maniglia mm | 502 |
| Profondità senza maniglia mm | 477 |
| Collezione | Venticello |
| Adatto a | lavabi per montaggio superficiale selezionati |
| Funzioni sedile | con SoftClosing |
| Materiale frontale | MDF |
| Finitura del frontale | Vernice |
| Materiale scocca | MDF |
| Finitura della scocca | Vernice |
| Materiale piano di copertura | MDF |
| Altro materiale | Maniglia: Alluminio |
| Altre finiture | Maniglia: Vernice, opaco |
| Forma | Rettangolare / quadrato |
| Codice colore | Black Matt Lacquer |
| Codice colore del piano di copertura | Black Matt Lacquer |
| Altri codici colore | Maniglia: White |
| Con illuminazione | no |
| compatibile con Smart Home | no |

## DISEGNI TECNICI

### A94802PD

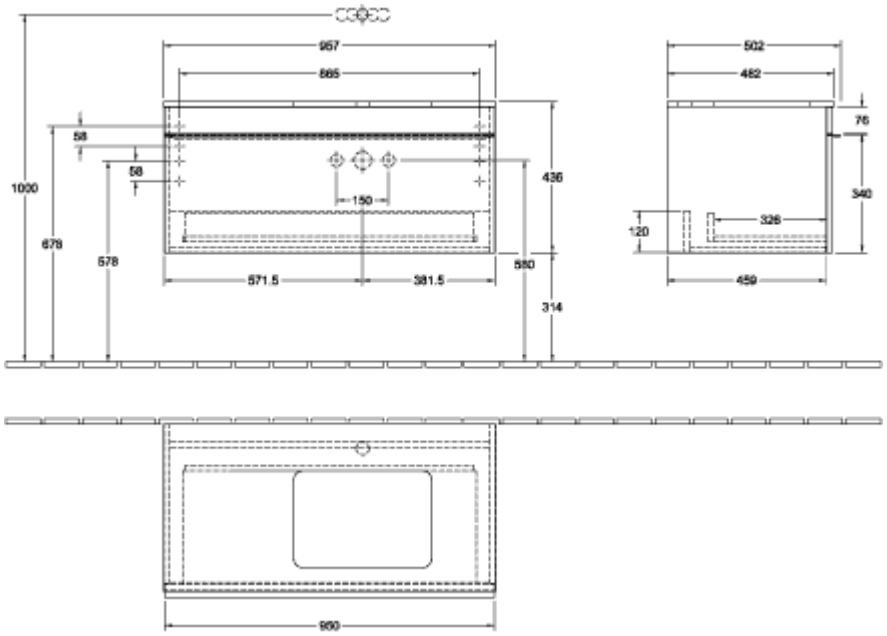

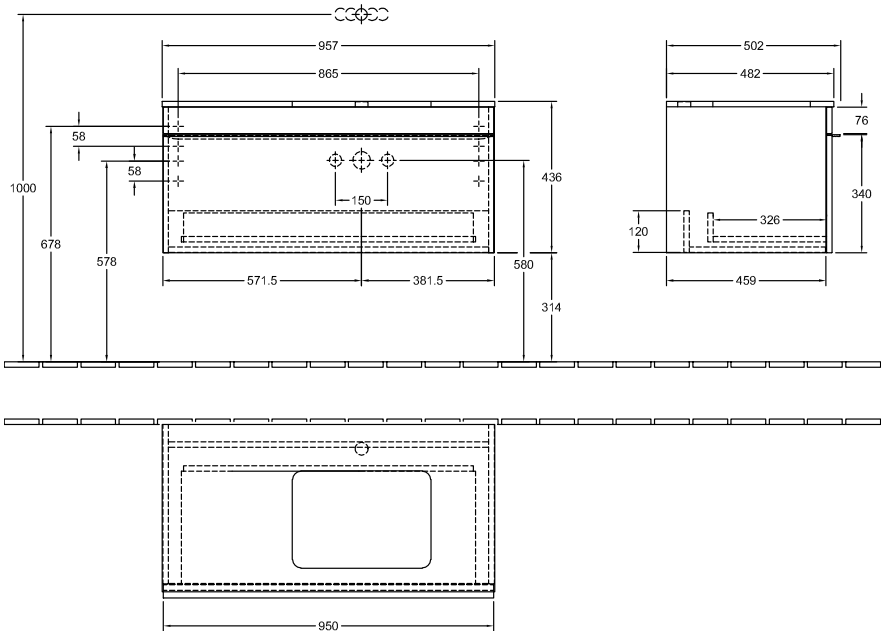
### A94802PD