SQUARO VASCA DA BAGNO RETTANGOLARE

SCHEDA INFORMATIVA DEL PRODOTTO

Titolo dell'articolo	Villeroy & Boch Squaro Vasca da bagno, 1700 x 750 mm, Bianco Alpin
Numero dell'articolo	UBQ170SQR2V-01
Montaggio / Tipo di montaggio	Integrato
In dotazione	1 x vasca da bagno rettangolare , 2 x piedi per vasca (autoadesivi), regolabili tra 130 - 180 mm
Lunghezza in mm	1700
Larghezza in mm	750
Altezza in mm	525
Profondità interna	500
Collezione	Squaro
Materiale	Quaryl®
Codice colore	Bianco Alpin
Con troppopieno	sì
Numero di persone	2
Forma	Rettangolare
Codice colore	Bianco Alpin
Con effetto antiscivolo	no
Scarico / Scarico	scarico centrale
Forma interna	rettangolare
SilentFlow	no

DISEGNI TECNICI

UBQ170SQR2V-01

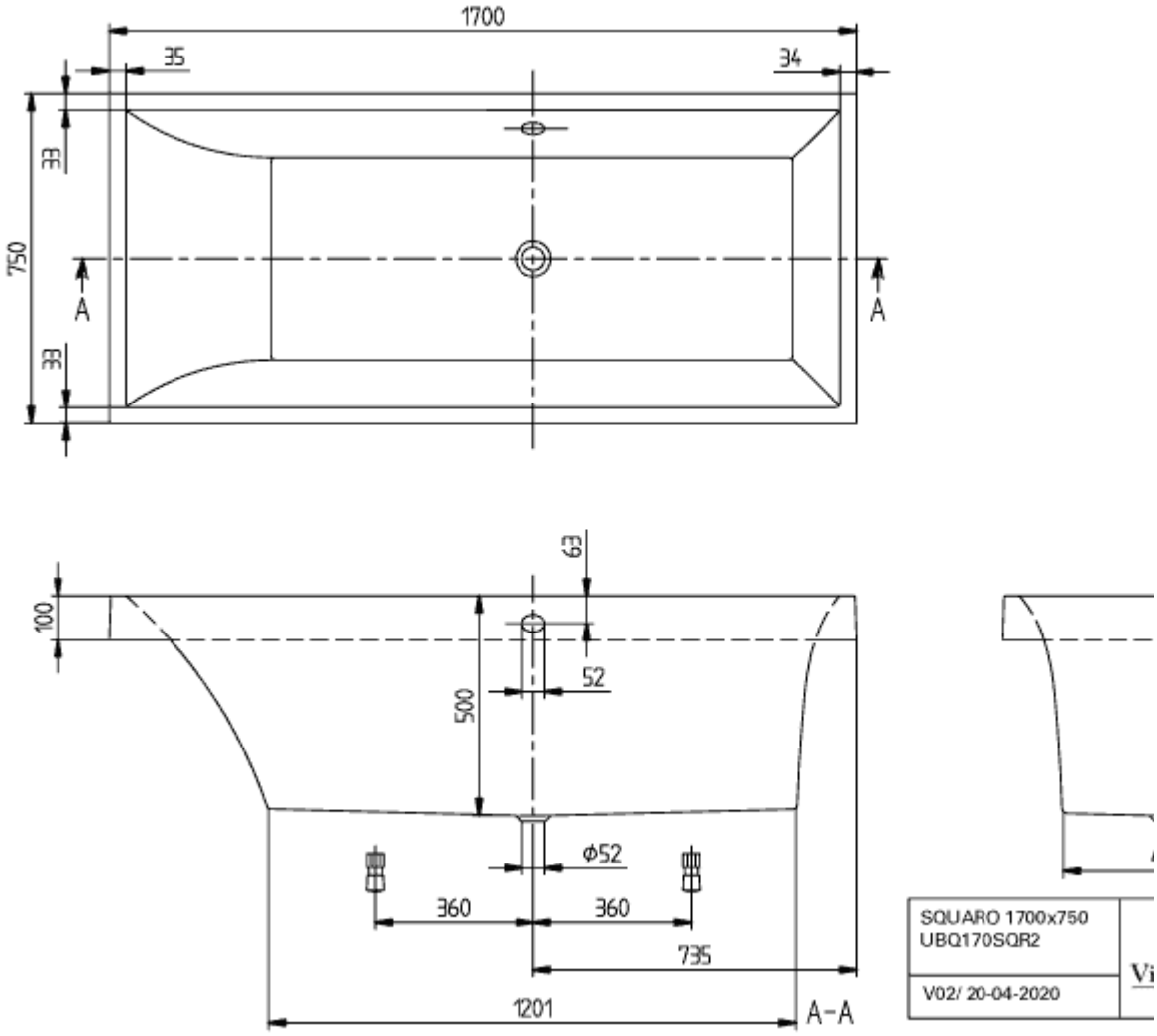
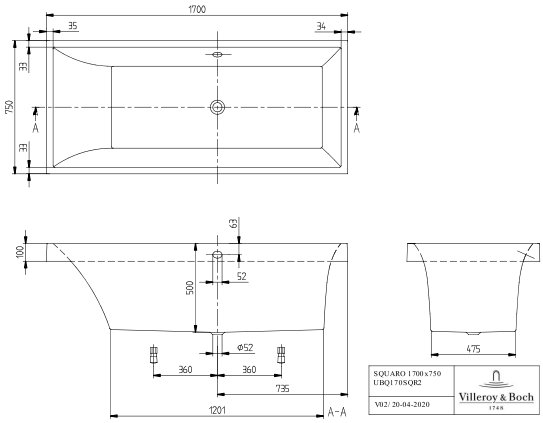
UBQ170SQR2V-01